JEE-O

freestanding shower mixer

vrijstaande douche met ééngreepsmengkraan

100-6100 / 100-6101

installation

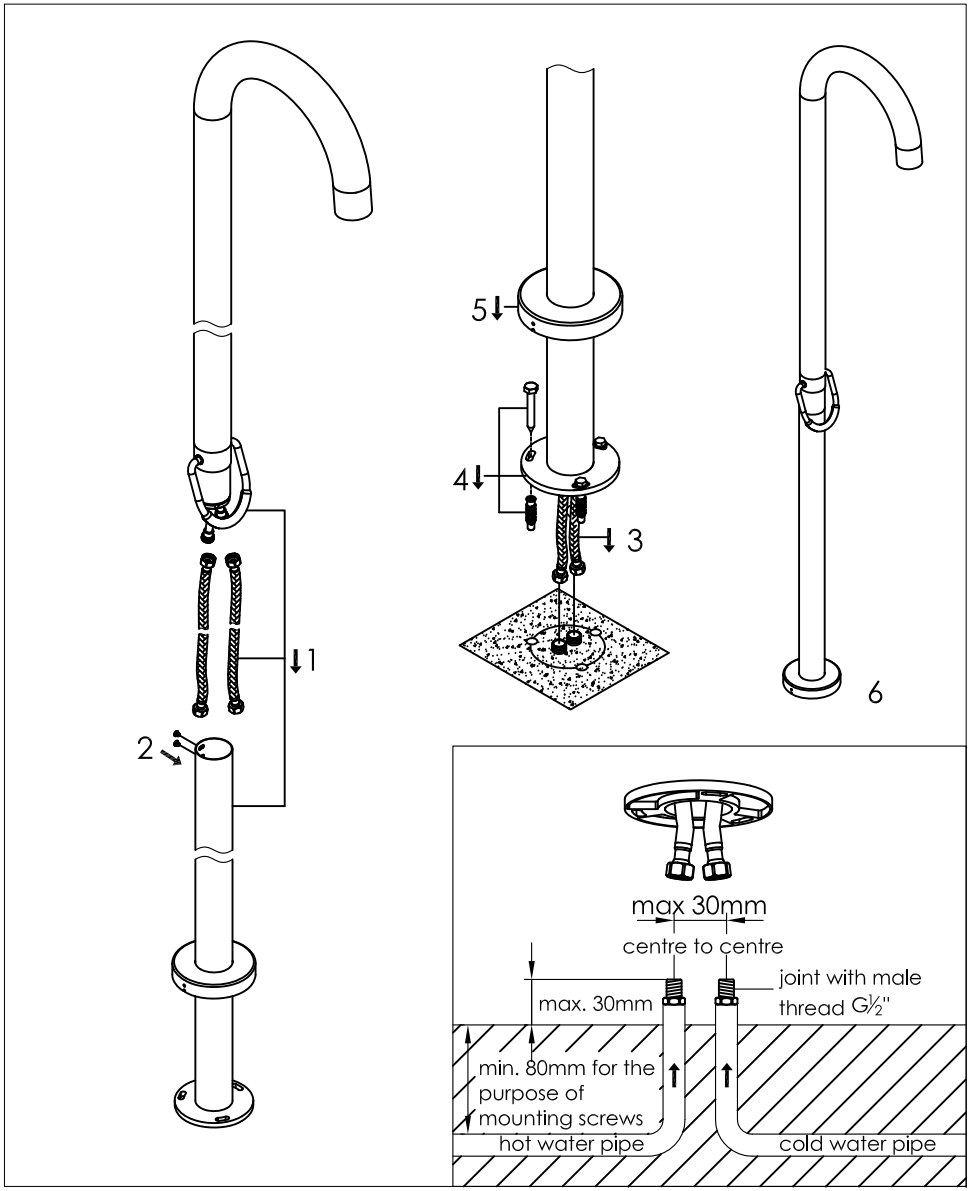

technical diagram

