

## INSTRUCCIONES DE MONTAJE
DUCHA ESTÁNDAR Y DUCHA CON LAVAPIÉS

## ASSEMBLY INSTRUCTIONS
STANDARD SHOWER & SHOWER WITH FEETWASHER

## INSTRUCTIONS DE MONTAGE
DOUCHE STANDARD ET DOUCHE AVEC ROBINET PIEDS

## MONTAGEANLEITUNGEN
STANDARDDUSCHE UND DUSCHE MIT WASCHBECKEN

Flexinox POOL
Things well done



87170049



87170056

x 1

87170049



**x 1**

87170056





x 1



x 1



x 2



x 1



x 4



x 4



x 1



x 1



x 1



x 6



x 1



x 1



x 1



x 1



x 1

**1**

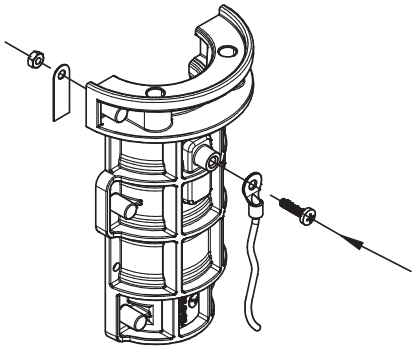

**2**

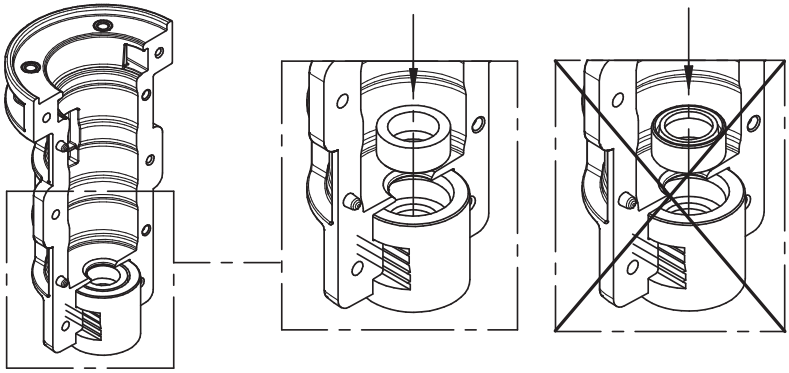

**3**

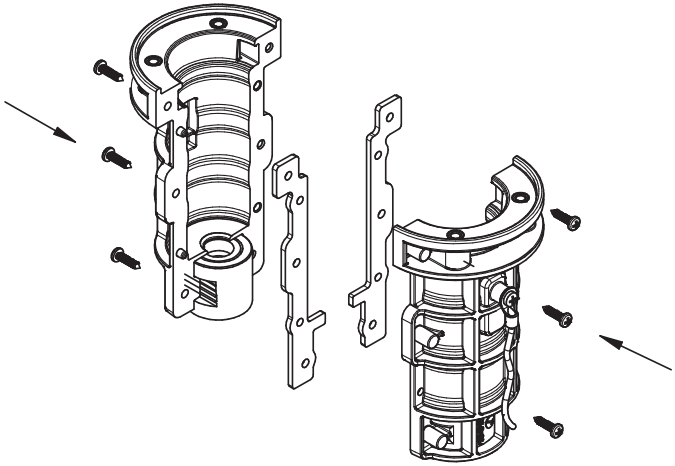

## 4

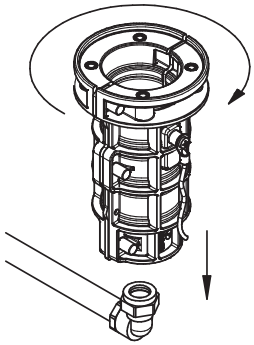

## 5

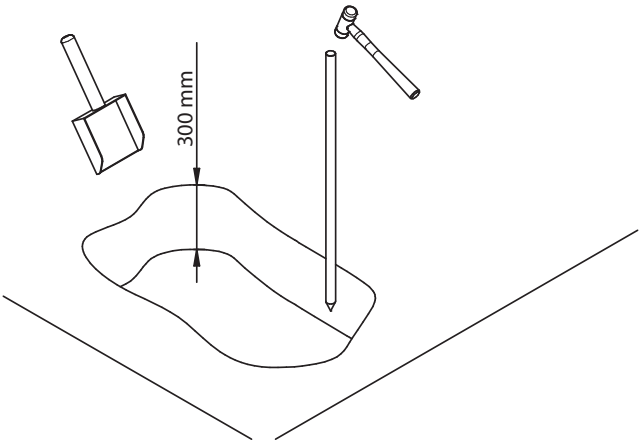


## 6

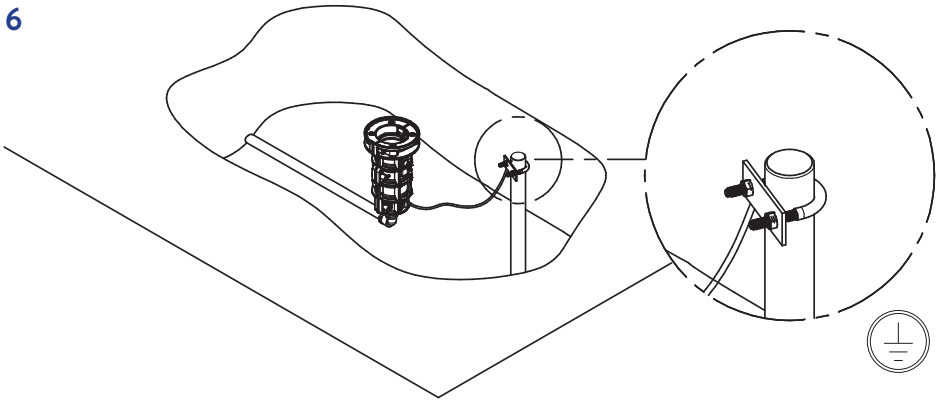

**7**

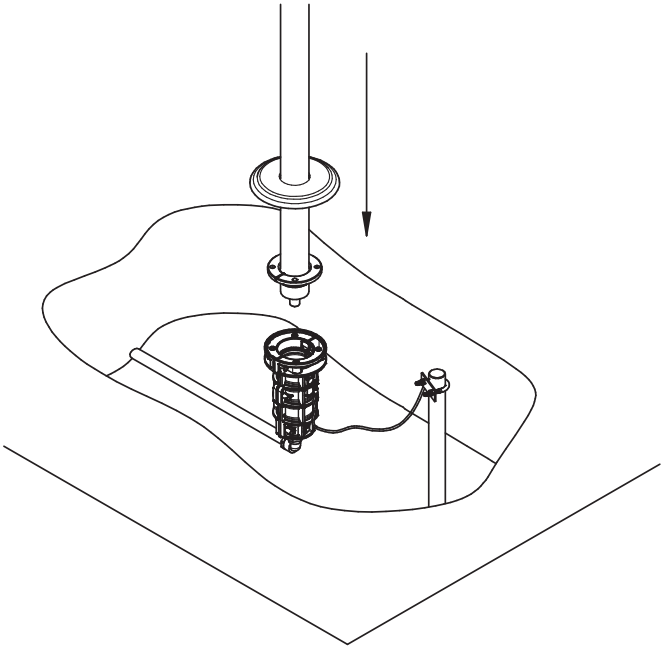

**8**

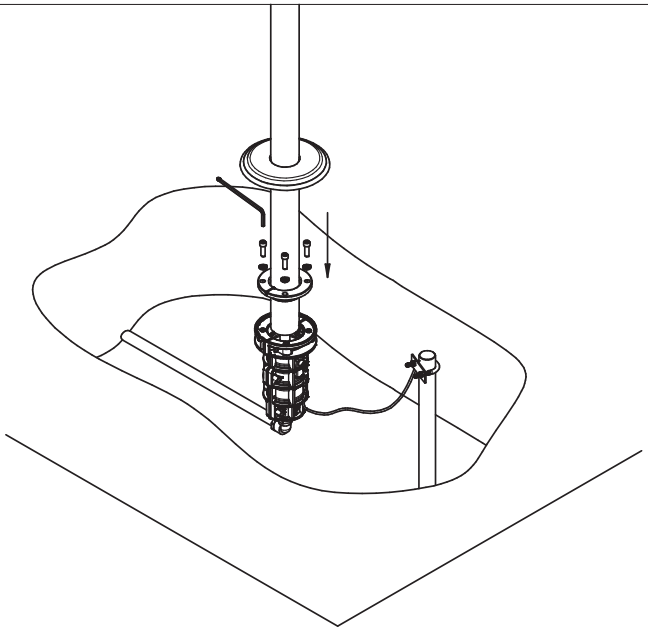

## 9

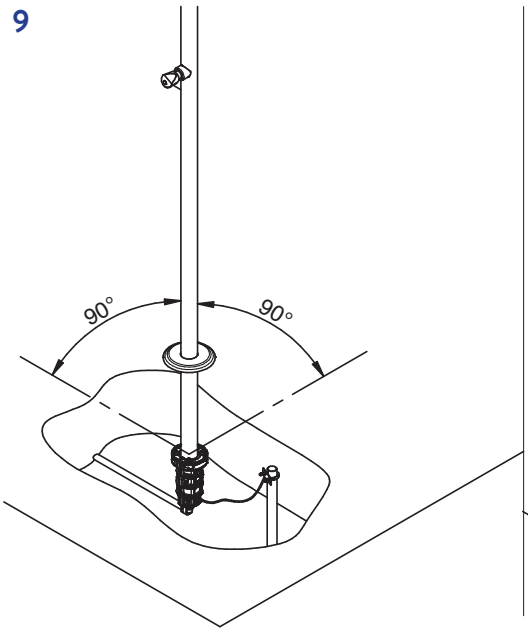


## 10

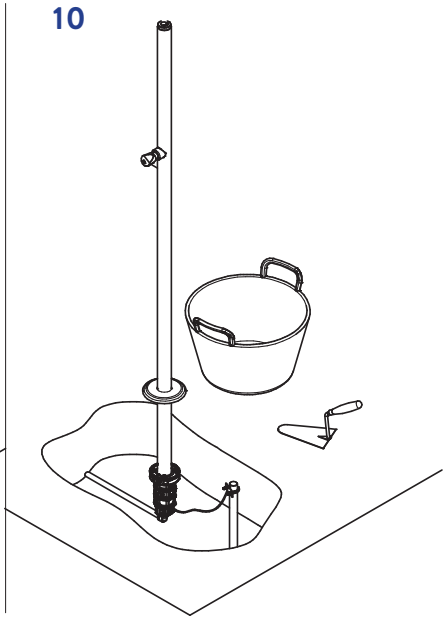

## 11

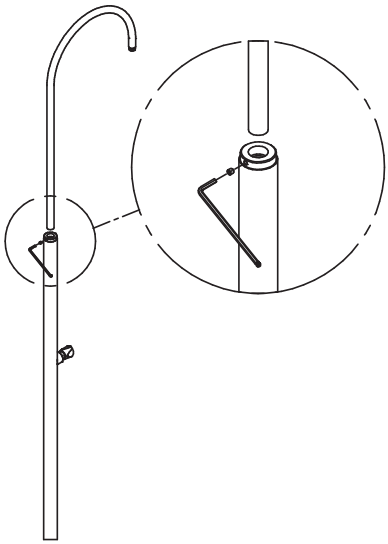

## 12

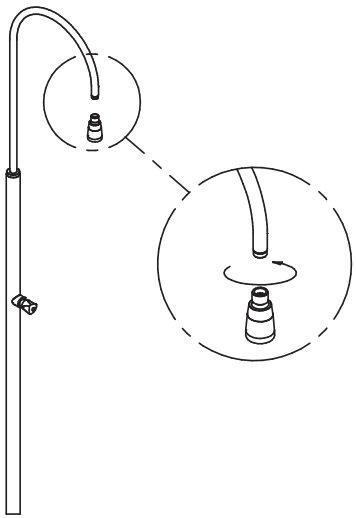

**13**

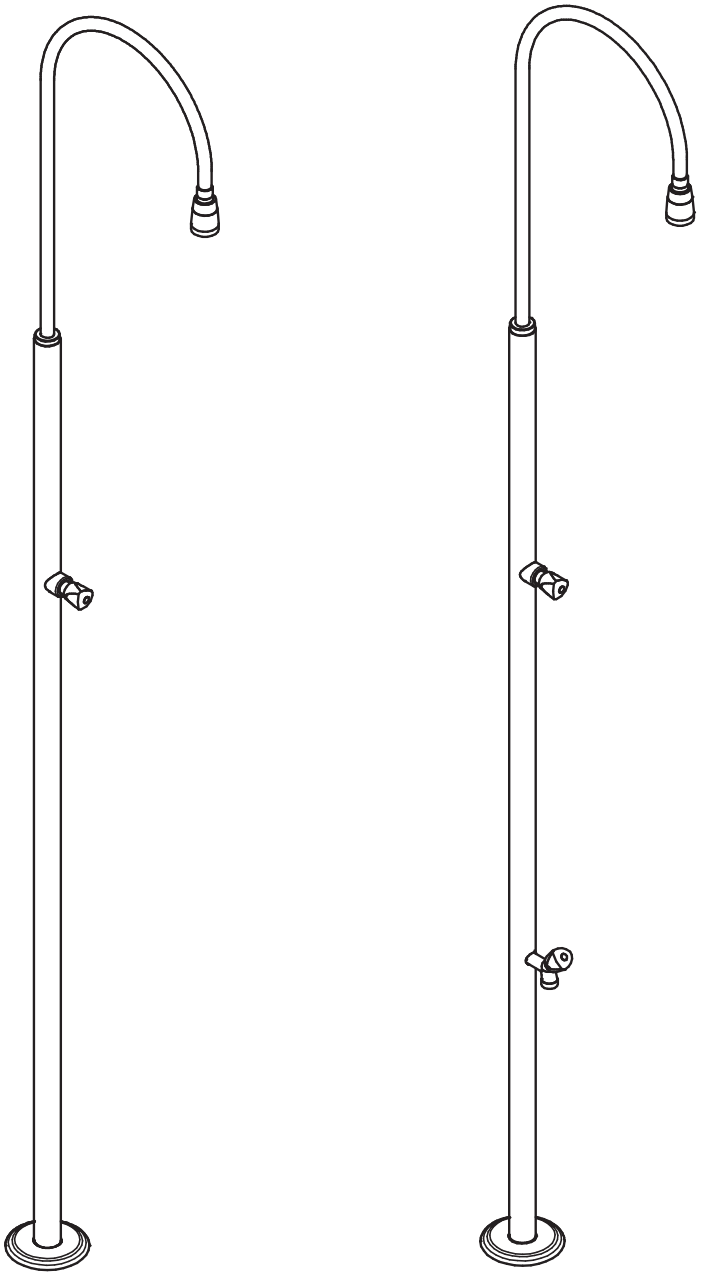

## 14

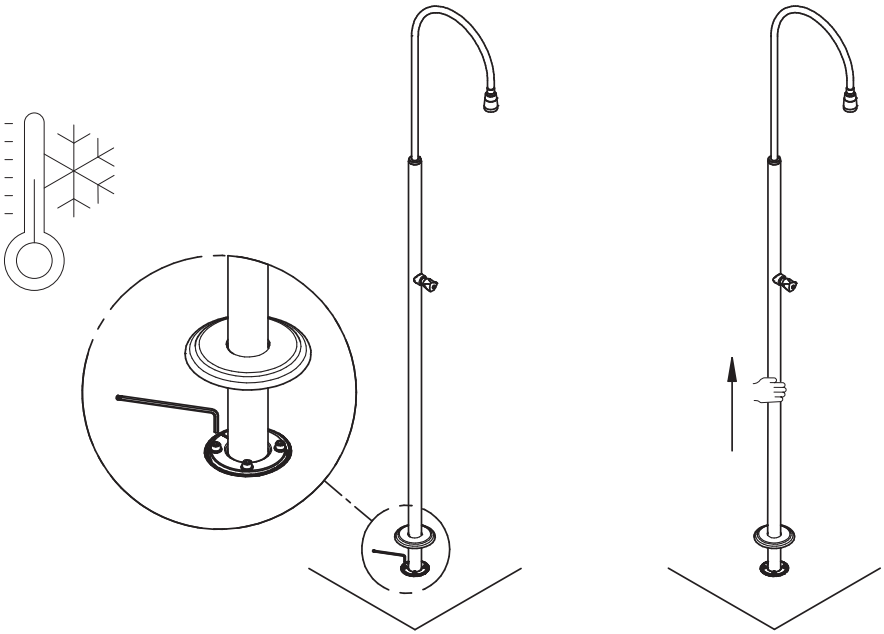

## 15

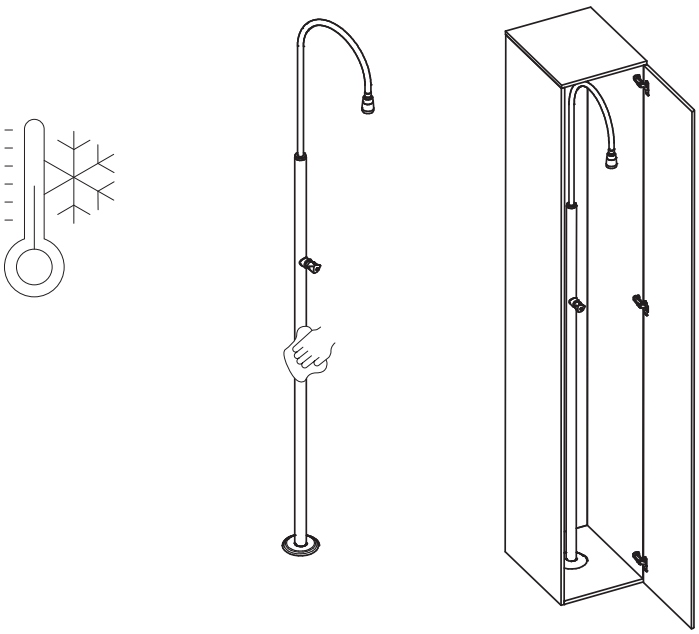




**FILINOX S.A.**
Calle Sant Adrià, 76 E08030 Barcelona
Tel. +34 932 232 662
info@inoxidables.com