Oprolsysteem type Moove'O.
Het model Moove'O is uniek in zijn soort doordat hij over het bad heen beweegt. Dit systeem is enkel geschikt voor lamellenafdekkingen, niet voor noppenfolie- en foamafdekkingen.

Dit is het enige systeem dat er verkrijgbaar is dat niet vast staat aan een kant van het zwembad, maar over het zwembad beweegt. Hierdoor is het geschikt voor zwembaden met grote afgeronde hoeken (bv polyester baden) of schuine kanten (denk aan houten baden). Iets wat met 'normale' vaste oprolsysteen onmogelijk is.

Ook is het mogelijk om bijvoorbeeld baden die in het midden breder zijn dan aan beide uiteinden van het bad, deze toch te kunnen voorzien van een afdekking die kan worden opgerold.

Het systeem is uitgerust met een buismotor, met voeding op zonne-energie, waardoor het leggen van kabels niet nodig is.De twee batterijen zijn eventueel oplaadbaar indien nodig.



Dankzij zijn exclusieve en discrete design is het systeem ideaal voor de meest veeleisende projecten. Door het geleidingssysteem (zonder rails!) kan het systeem rechtlijnig worden verplaatst zondat de integriteit van de omgeving behouden wordt.

Het systeem is verkrijgbaar voor zwembaden van 2,5 x 3,0 meter tot aan zwembaden van 5,0 x 11,0 meter.



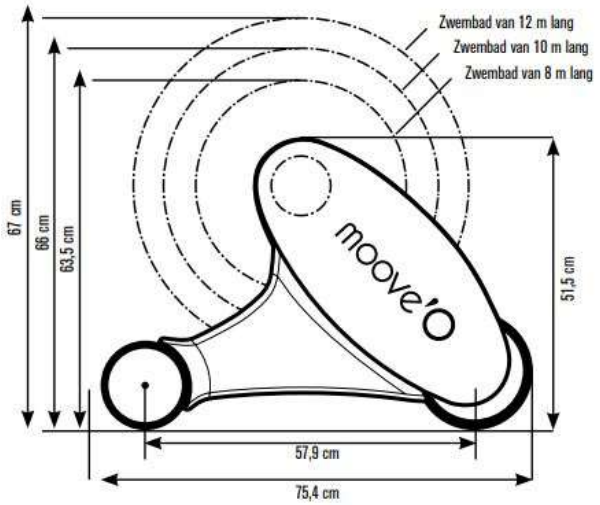

1Hier zijn witte PVC lamellen weergegeven en in de kleine plaatjes eronder cremekleurige PVC lamellen en lichtgrijze PVC lamellen.
2 De buismotor wordt gevoed door zonnepanelen met krachtige fotovoltaische cellen.
3 De monoblok structuur is verkrijgbaar in de kleuren wit, beige en grijs; wat u het mooiste vindt.
4 Wielen in blauw antivlekkenpolymeer et rem en eindstop om de oorspronkelijke positie van de roller weer te geven.
5 Centrale dwarsligger in gelakt aluminium om water naar het zwembad te leiden.

Normaliter blijft een afdekking gemonteerd vastzitten aan een oprolsysteem. Hier is dat niet nodig. Indien gewenst dek je het bad af en zet je het oprolsysteem 20 meter verder uit het zicht.

De verschillende kleuren:



Creme



Grijs



Wit

Plaats het systeem aan het einde van het zwembad.

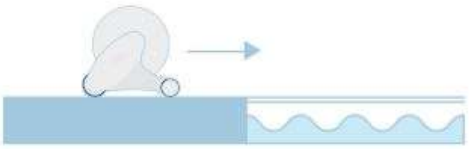

Bedien de sleutelschakelaar om de afdekking automatisch over het water af te rollen.

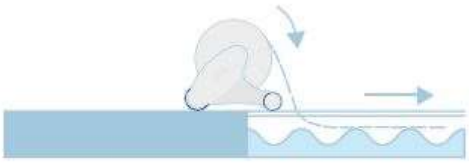

Maak de afdekking los en verplaats het systeem ver weg van het bad om de omgeving van het bad vrij te krijgen.

