FIJA Groep

DEL

ONTWIKKELING EN INNOVATIE IN ZWEMBADEN



MOBIEL ROLLUIK

moove'O®

Ecoverantwoordelijk

VRIJHEID
MOBILITEIT
AUTONOMIE
BEWEEGLIJKHEID

www.del-piscine.fr

MOBIEL ROLLUIK

moove'O®



Lamellen in wit pvc

NIEUWBOUW · RENOVATIE · ZONNE-ENERGIE

KENMERKEN

Voor zwembaden van 2,5 x 3 m tot 5 x 11 m + een trap van 3 m.



WIT



BEIGE GRIJS

1. Monoblok structuur verkrijgbaar in verschillende kleuren voor harmonie tussen de oproller en de afdekking.
2. Buismotor gevoed door zonnepanelen met krachtige fotovoltaïsche cellen.
3. Wielen in blauw antivlekkenpolymeer met rem en eindstop om de oorspronkelijke positie van de roller weer te geven.
4. Centrale dwarsligger in gelakt aluminium om water naar het zwembad te leiden.
5. Afdekking bestaande uit ondoorschijnende lamellen in pvc of lamellen in polycarbonaat op zonne-energie en uitgerust met verankeringssets.
   Lamellen verkrijgbaar in verschillende kleuren voor perfecte afstemming op de Moove'O oproller®.

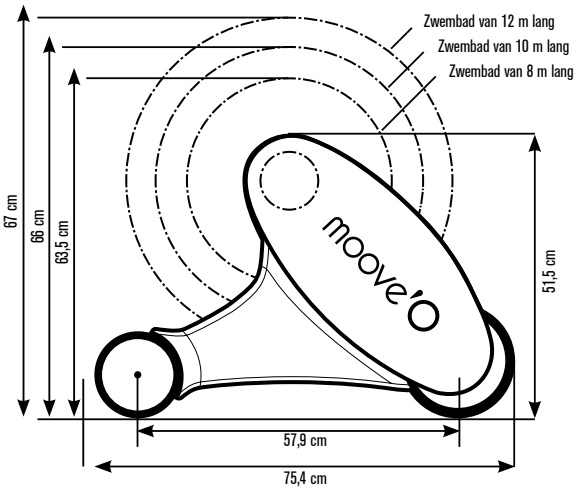

FIJA Groep

DEL
ONTWIKKELING EN INNOVATIE IN ZWEMBADEN

moove'O® IS EEN ROLLUIK WAARMEE U DE ONMIDDELLIJK OMGEVING VAN HET ZWEMBAD KUNT VRIJHOUDEN. HET EXCLUSIEVE ONTWERP ONDERSTEUNT EEN PROBLEEMLOZE VERPLAATSING ZODAT U DE RUIMTE OVER DE VOLLE 360° KUNT BENUTTEN. VERKRIJGBAAR IN MEERDERE KLEUREN VOOR PERFECTE INTEGRATIE IN UW OMGEVING. HET ROLLUIK IS ZUINIG DOOR ZIJN WERKING OP ZONNE-ENERGIE.

AUTONOOM

Moove'O® is ontworpen voor nieuwe en gerenoveerde zwembaden.
Het mobiele luik is geschikt voor zwembaden met grote afgeronde hoeken (polyester bekleding) of schuine kanten (ingebouwde houten structuur). Het is uitgerust met een buismotor, met voeding op zonne-energie, voor het op- en afrollen van het rolluik.

AANTREKKELIJK

Dankzij zijn exclusieve en discrete design is Moove'O® ideaal voor de meest veeleisende projecten.
Door zijn geleidingssysteem zonder rail kan het luik rechtlijnig worden verplaatst zodat de integriteit van de omgeving wordt behouden.
Voor een perfecte afstemming op de omgeving en de afdekking is de Moove'O® verkrijgbaar in 3 kleuren (wit, beige en grijs).

ECOVERANTWOORDELIJK

Installeer een Moove'O®-veiligheidsluik op uw zwembad om verdamping en een daling van het waterpeil te voorkomen, de watertemperatuur te behouden en verontreiniging te beperken. De krachtige zonnecollectoren slaan de zonne-energie op in twee batterijen (oplaadbaar indien nodig) en waarborgen op deze manier een 10% zuinig gebruik.

GEDEPONEERD MODEL R

CONFORM NORME NFP 90-308 VEILIGHEID

Moove'O® biedt u de mogelijkheid om de omgeving rond uw zwembad vrij te houden

Als het zwembad gesloten is:

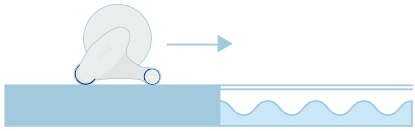

INSTALLEER DE moove'O® HANDMATIG IN DE BUURT VAN HET ZWEMBAD.

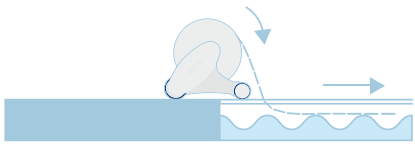

BEDIEN DE SLEUTELSCHAKELAAR OM DE AFDEKKING AUTOMATISCH OVER HET WATER AF TE ROLLEN.



MAAKHET LUIK LOS EN VERPLAATS DE MOOVE'O OM DE OMGEVING VRIJ TE MAKEN.



Lamellen in wit pvc