HOUSE OF
DURATECH
innovative pool products

HANDLEIDING
LINK-THREE



DURA **LINK**

INHOUDSOPGAVE

1. Inleiding 3
1.1 Over Link-Three 3
1.2 Inhoud van de doos 3
2. Technische specificaties 4
3. Installatie 5
3.1 Installatie muurbeugel 5-7
3.2 Installatie van de kabel 8-10
4. Bediening 11
4.1 One Touch-knop 12
4.2 Duracloud-app 12
5. Accessoires 13
5.1 Installatie accs-link-003 en accs-link-004 13
6. Problemen oplossen 13

1. INLEIDING

1.1. Over LINK-THREE

Deze zwembadschakelkast is ontworpen voor de centrale aansturing van diverse zwembadcomponenten. Bij de ontwikkeling is veel aandacht besteed aan een overzichtelijke en installatievriendelijke indeling, waarbij alle aansluitpunten gemakkelijk bereikbaar en logisch gerangschikt zijn. Dit vereenvoudigt de kabelinstallatie en vermindert het risico op bedradingsfouten.

De schakelkast is geschikt voor gebruik in combinatie met onze DURAVISION-verlichting. Bovendien is de kast uitgerust met een RS485-aansluiting en uitbreidbaar met een LoRa-module voor draadloze communicatie. Relais en ingangen zijn ingebouwd.

De schakelkast kan worden aangesloten op de DURA Cloud App. Door de sticker aan de binnenkant van het installatiedeksel te scannen, kan de DURA Cloud App worden gedownload. Deze handleiding beschrijft de werking, aansluitingen en installatievereisten van de schakelkast.

1.2. Inhoud van de doos

1. Eén link-drie-eenheid
2. Eén montagebeugel
3. Schroeven en pluggen
4. Snelstartgids

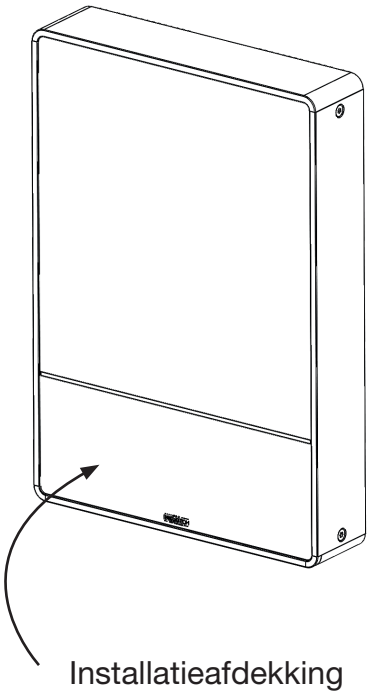

Installatieafdekking

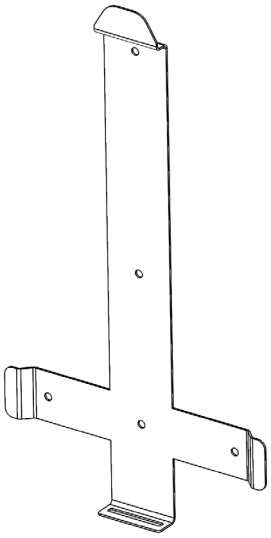

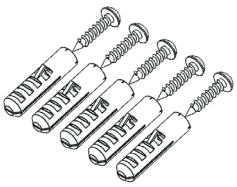

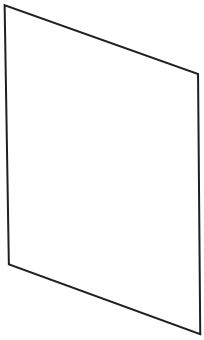

2. TECHNISCHE SPECIFICATIES

SPECIFICATIES LINK-THREE	**LINK-THREE**
Type bediening DURAVISION	AAN/UIT & Duranet
DURA Cloud App	JA
Bluetooth BLE	JA
Wi-Fi 2,4 Ghz	JA
Nominale ingangsspanning	230 V AC 50-60 Hz
Modus 1: constante wisselspanning	
Uitgangsspanning	12V AC 50 Hz SELV
Uitgangsvermogen	max. 340 VA
Modus 2: constante spanning DC	
Uitgangsspanning	max. 24V DC
Uitgangsvermogen	max. 300 W
Modus 3: constante stroom DC	
Uitgangsspanning	max. 24V DC
Uitgangsstroom	max. 15 A
Uitgangsvermogen	max. 300 W
IP-classificatie	54
Afmetingen van het apparaat (L*B*H)	350x245x70
Nettogewicht	3 KG
Omgevingstemperatuur tijdens gebruik	0°C-40°C
IEC-beschermingsklasse	II

CONNECTOR	**MM²**	**DRAAD**
Overige	0,5-1,5	massief & gevlochten
230V (LE/PE/N)	0,75-6	massief & gevlochten
12V (OUT 1,2,)	0,75-6	massief & gevlochten

3. INSTALLATIE

De wandbevestigingsbeugel is ontworpen voor een veilige en stabiele installatie van de Link Three-kast aan een muur. De wandbeugel moet eerst stevig aan de muur worden bevestigd. Zie 3.1 voor de installatie.

Nadat de kast is opgehangen, moet de onderkant voorzichtig tegen de beugel worden gedrukt totdat deze op zijn plaats klikt. Dit klikmechanisme bevestigt dat de kast goed is vergrendeld en stevig aan de muur is bevestigd voor normaal gebruik.

De wandbevestigingsbeugel is uitsluitend bedoeld voor gebruik met de Link Three-kast en moet worden geïnstalleerd op een geschikte muur die het gewicht van de kast kan dragen. Volg de onderstaande stappen voor een correcte installatie.

Veiligheidsinstructie

Controleer vóór de installatie of de muur geschikt is om het gewicht van de kast (3,5 kg) te dragen. Gebruik alleen bevestigingsmaterialen die geschikt zijn voor het type muur (bijv. beton, baksteen, gipsplaat). Controleer na de installatie of de kast goed is vergrendeld.
Gebruik de wandbevestigingsbeugel niet voor andere doeleinden dan beschreven.

Benodigde gereedschappen:

- Boormachine met boordiameter 5,5 mm
- Boormachine/schroefmachine
- Waterpas
- Potlood
- Torx-bit

3.1 INSTALLATIE MUURBEUGEL

1. Plaats de beugel tegen de muur
(de muur moet vlak zijn en mag geen oneffenheden vertonen)

Controleer of de beugel waterpas is en markeer de gaten.

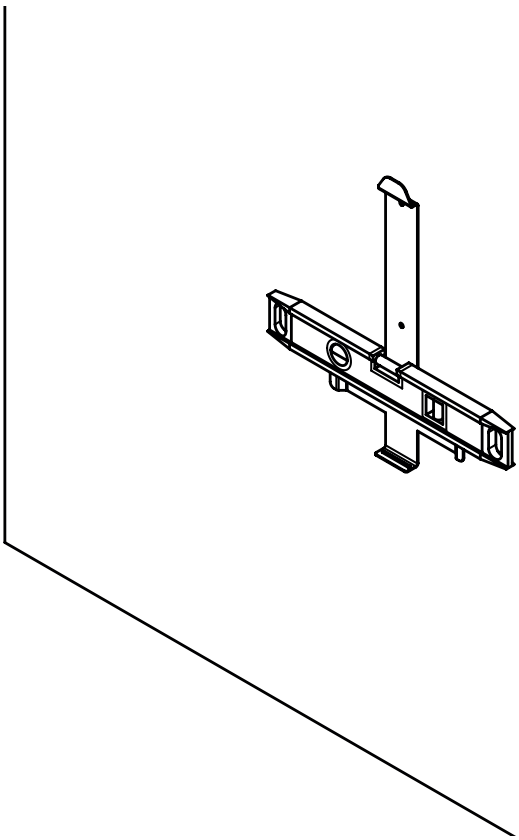

2. Boor gaten met een diameter van 5,5 mm.

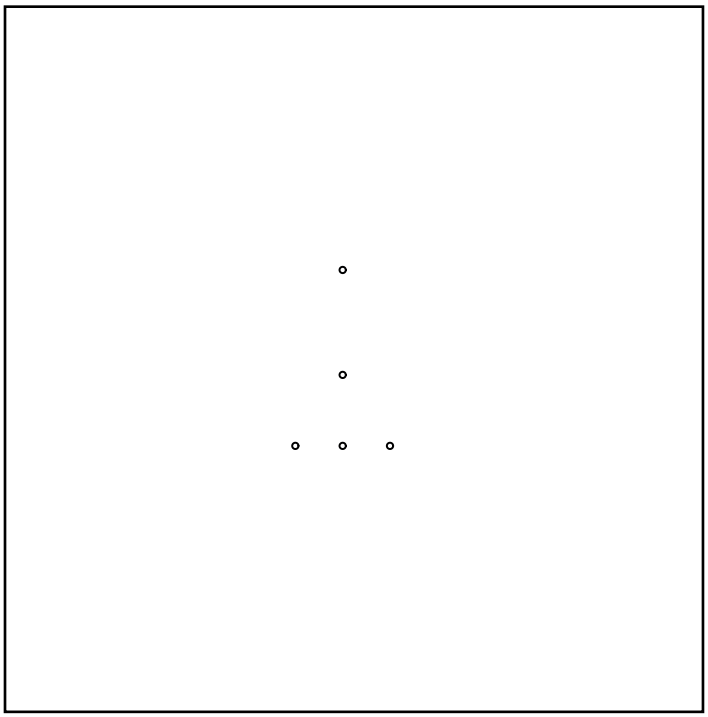

3. Plaats de pluggen in de muur en bevestig de beugel met de torxschroeven.

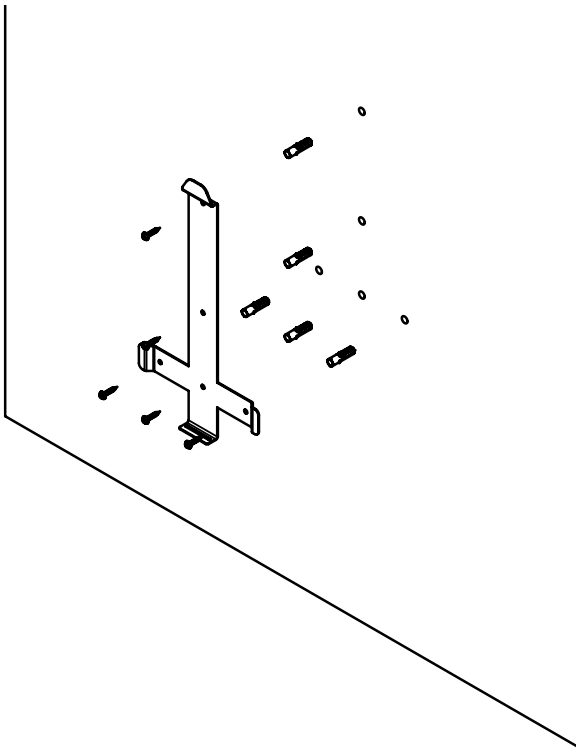

4. Plaats het apparaat zoals weergegeven in de afbeelding.

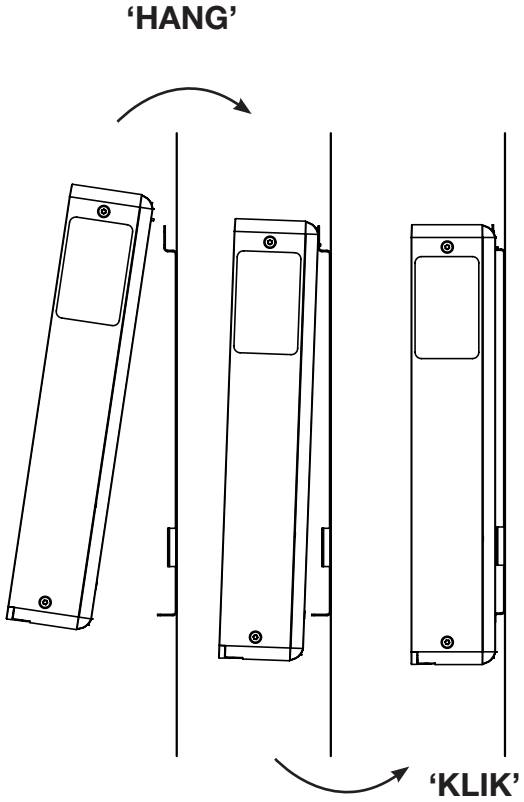

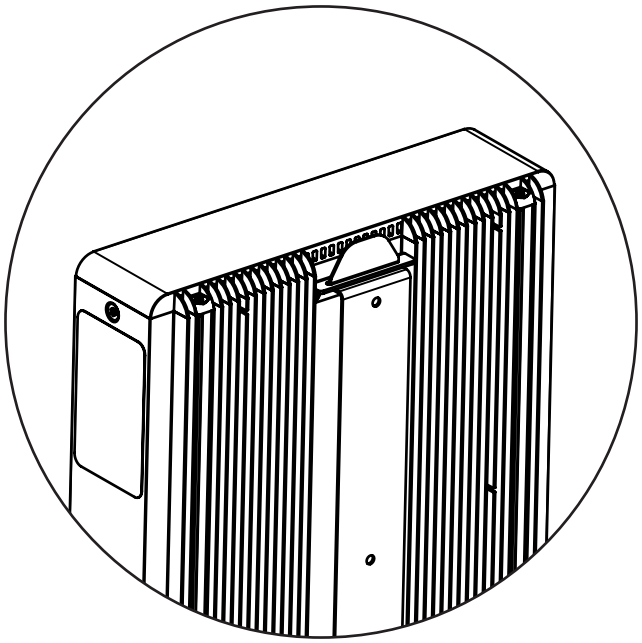

3.2 KABELINSTALLATIE

1. Verwijder de torx-schroeven aan de onderkant van het installatiedeksel.

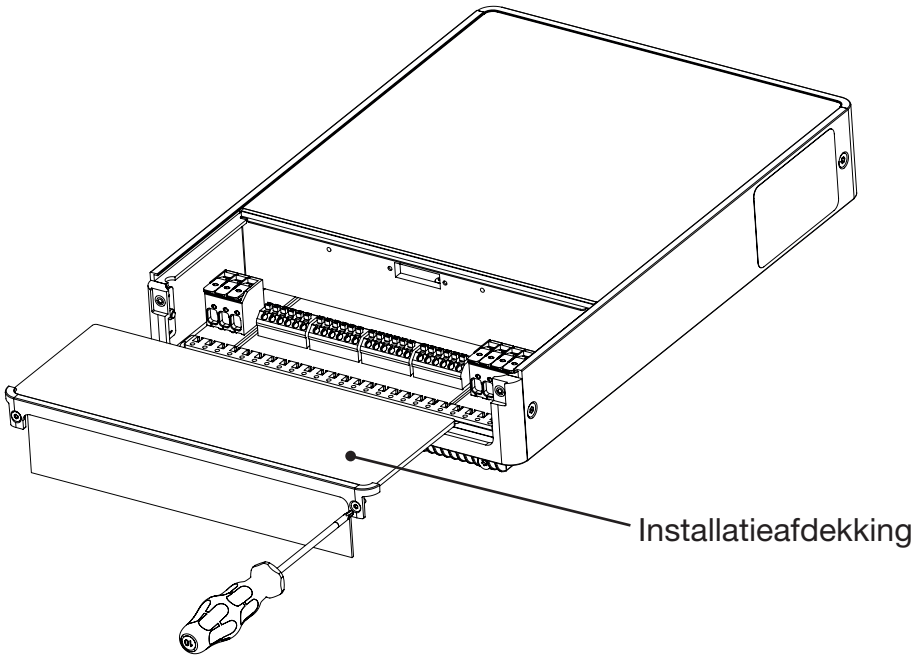

2. Gebruik kabelbinders om de kabel aan de trekontlastingsstang te bevestigen.

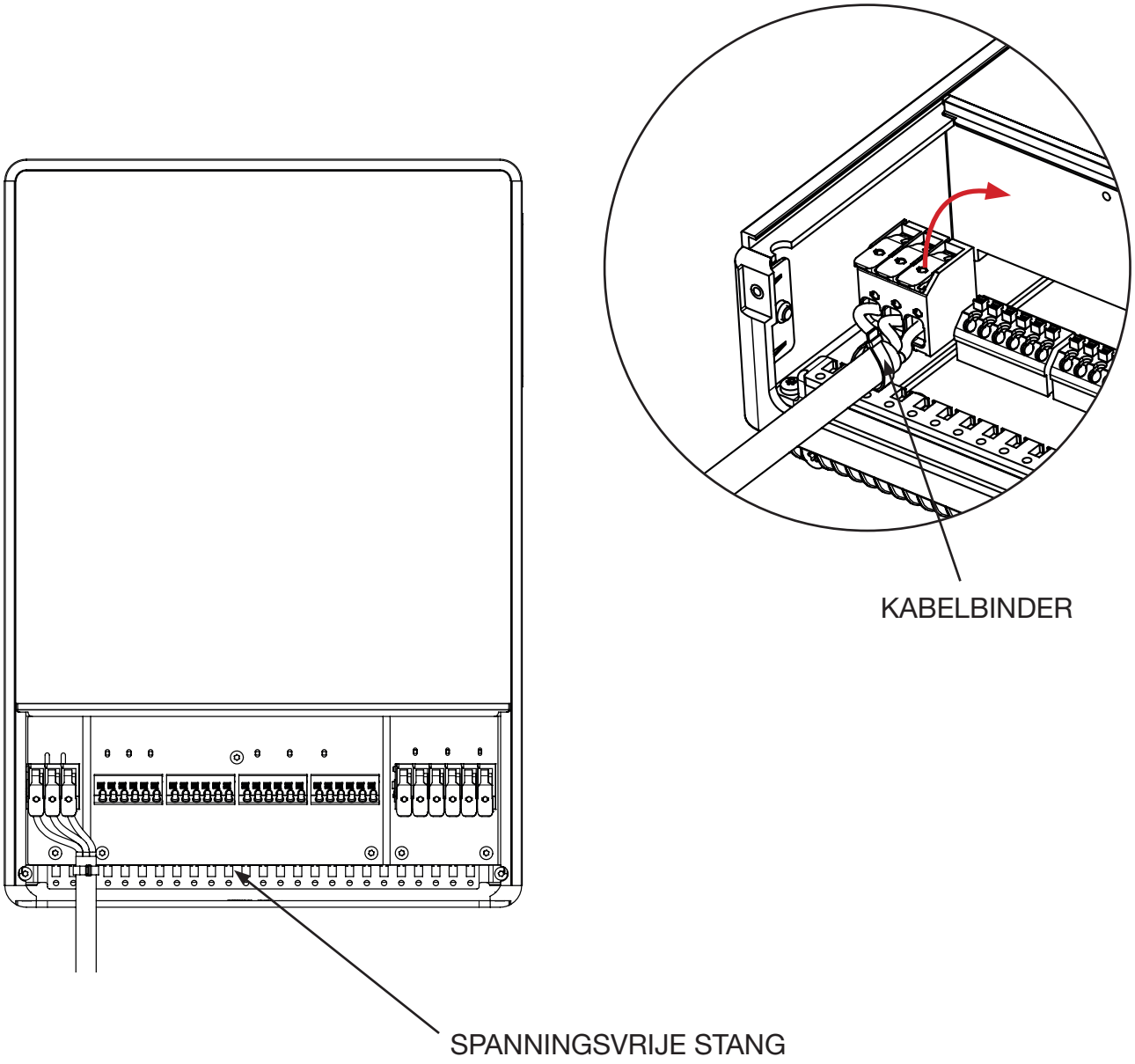

Bevestig ongebruikte kabels aan de trekontlastingsbalk met kabelbinders en/of schroeven (M3).

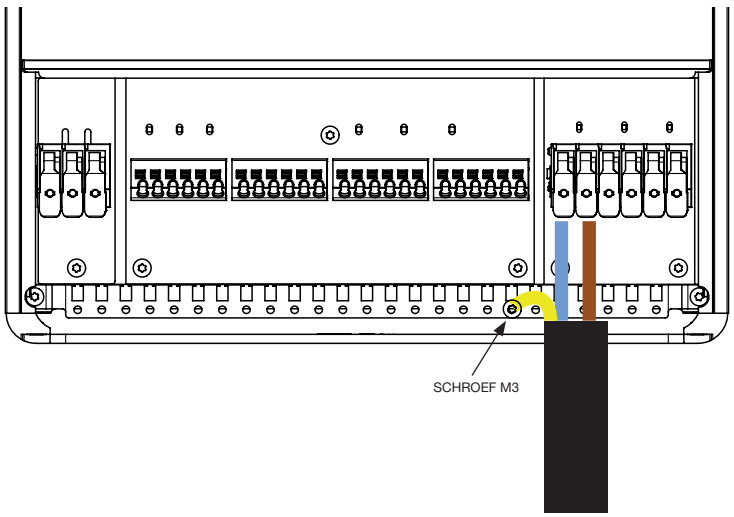

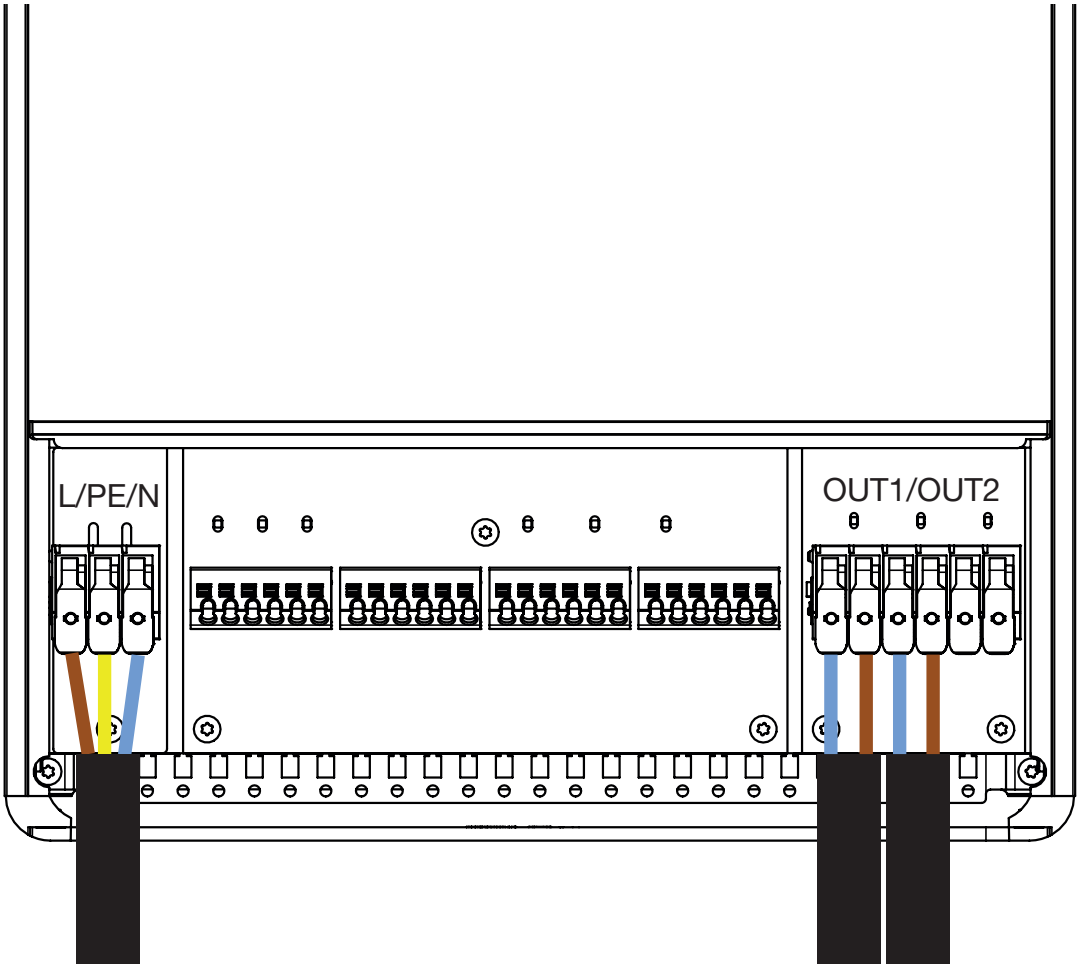

A
L: bruin (lijn)
PE: geel (aarde)
N: BLUE (neutraal)



B
12VAC

CONNECTOR	MM²	DRAAD
Overige	0,5-1,5	massief & gevlochten
230V (LE/PE/N)	0,75-6	massief & gevlochten
12V (OUT 1,2,)	0,75-6	massief & gevlochten

4. CONTROLE

U kunt de zwembadlampcontroller op twee manieren bedienen:
- Met de OneTouch-knop op het apparaat
- Met de DuraCloud-app (Bluetooth / BLE)

4.1 OneTouch-knop (op het apparaat)

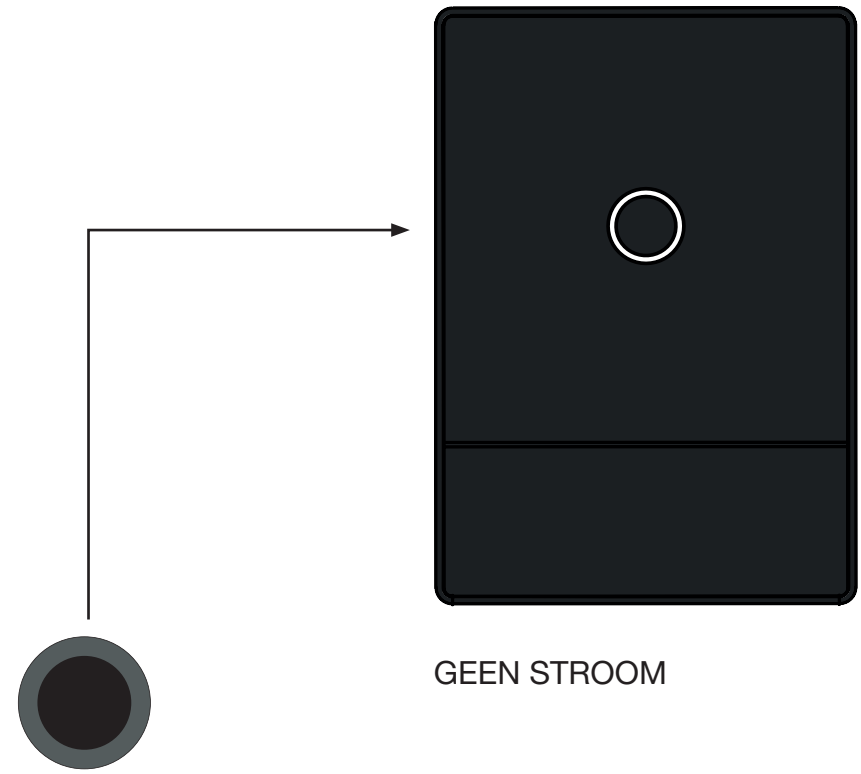

GEEN STROOM

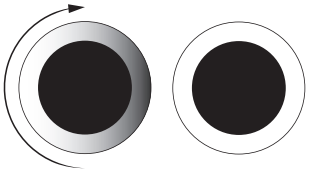

LED WIT ROTEREND: OPSTARTEN
LED WIT STAAND: IN WERKING/INGESCHAKELD

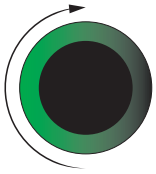

LED GREEN DRAAIEND: ACTIEF

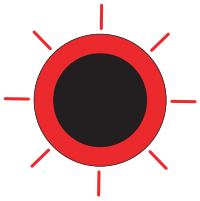

LED RED KNIPPEREND: ALARM/FOUT

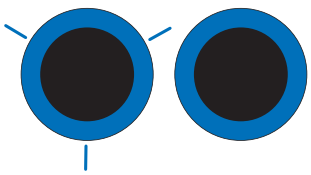

DRIE KEER BLAUW KNIPPEREN: BLUETOOTH GERESET
BLUETOOTH VERBONDEN MET APP

De aanraakknop bevindt zich in het midden van de LED-ring.

- **Kort indrukken:** de lampen AAN/UIT zetten (schakelen)
- **Lang indrukken** (meer dan 10 seconden): de Bluetooth (BLE)-verbinding resetten
  Gebruik deze functie als de controller geen verbinding maakt met de app of als u deze opnieuw wilt koppelen.

4.2 DuraCloud-app (BLE)

Met de DuraCloud-app kunt u de controller instellen en bedienen via Bluetooth (BLE)

1) Zoek uw controller
   1. Open de DuraCloud-app.
   2. Ga naar Apparaten.
   3. Zoek uw controller in de lijst.
   4. Tik op uw controller om verbinding te maken. Zodra de verbinding tot stand is gebracht, wordt de led-cirkel BLUE

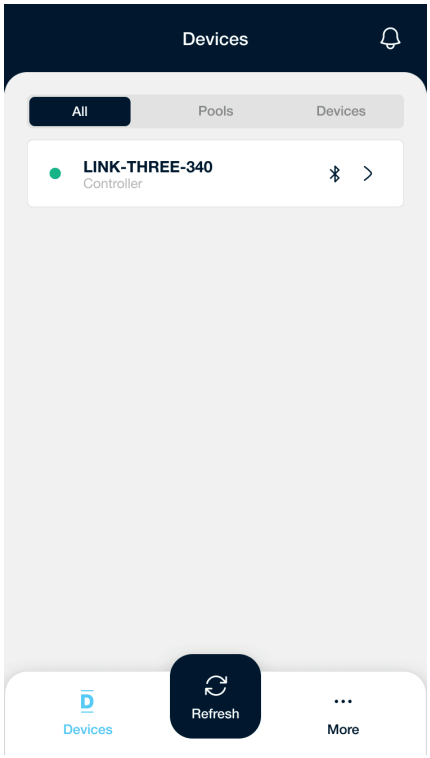

2) Instellingen
   Het dashboard is afhankelijk van het gekozen lampmodel. Standaard zijn dit DVP RGBW-lampen. Selecteer uw lampmodel in de instellingen.

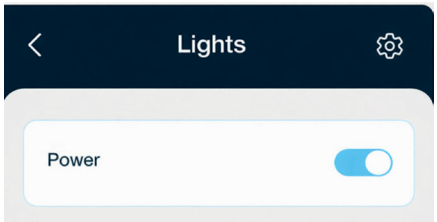

Open Instellingen om de controlleropties te configureren.

3) Besturen en configureren
   Vanuit het dashboard kunt u de lampen bedienen en de huidige status bekijken.

5. ACCESSOIRES

5.1 INSTALLATIE ACCS-LINK-003 EN ACCS-LINK-004

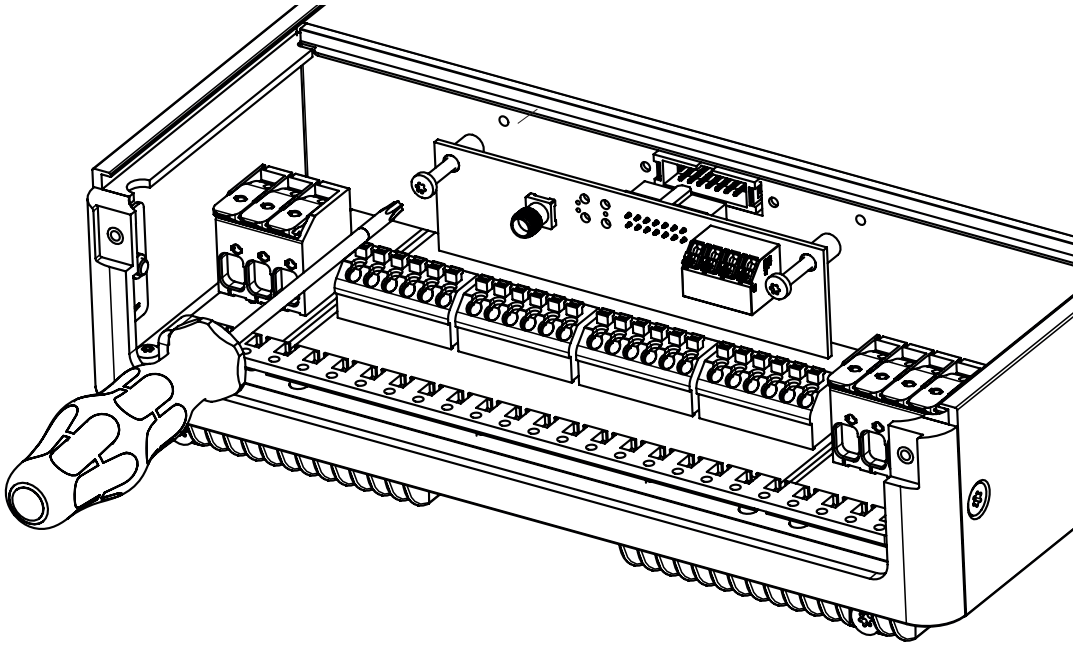

6. PROBLEEMOPLOSSING

- De lamp reageert niet op verzoeken om kleurverandering via de app.
  Controleer of het juiste lampmodel is geselecteerd. Elke DURAVISION-lamp heeft verschillende functies.

- Lampen zijn niet gesynchroniseerd (elke afzonderlijke lamp geeft een andere kleur weer)
  Controleer het lampmodel
  Lampen die synchronisatie ondersteunen, synchroniseren via de app

- Kan het apparaat niet detecteren via Bluetooth.
  Controleer de kleur van de led-cirkel. Als deze blauw is, is het apparaat al verbonden met een andere app.
  Druk lang op de one-touch-knop om de Bluetooth-verbinding te resetten.
  Controleer of Bluetooth is ingeschakeld op de telefoon.

HOUSE OF
DURATECH
innovative pool products

DURAVISION
Pool Light products

- VISION **Spectra**
- VISION **Adagio Pro**
- VISION **Allegro**
- VISION **Pro**
- VISION **Wall Conduits**
- VISION **Face Plates**
- VISION **Retrofit solutions**
- VISION **Moonlight**
- VISION **Accessories**

DURAHEAT
Heat Pump products

- HEAT **Dura-Hi**
- HEAT **Dura+i**
- HEAT **Dura Pro**
- HEAT **Dura V**
- HEAT **Sun Spring**
- HEAT **Hot Splash**
- HEAT **Accessories**

DURAFLOW
Pool Flow products

- FLOW **Inverter**
- FLOW **Vortex**
- FLOW **Cartridge Filter**

DURACOVER
Cover System products

- COVER **Tube**
- COVER **Motor**
- COVER **Wall Duct**
- COVER **Cable Duct**
- COVER **Hanging System**

DURALINK
Control products

- LINK **Mini**
- LINK **One**
- LINK **Three**
- LINK **Driver**
- LINK **Controller**
- LINK **Cover**
- LINK **Master**
- **DURACloud App**
- LINK **Touch**
- LINK **Accessories**

Contactgegevens

Propulsion Systems BV
Dooren 72
1785 Merchtem, België

Tel +32 2 461 02 53
Fax +32 2 706 59 60

www.duratech.be
info@duratech.be

402-0687-1

DURALINK

Wij behouden ons het recht voor om de inhoud van dit document geheel of gedeeltelijk te wijzigen zonder voorafgaande kennisgeving.