Freestanding shower mixer with hand shower

Vrijstaande douche met mengkraan met handdouche

200-6210 brushed/geborsteld,200-6211 polished/gepolijst

## installation

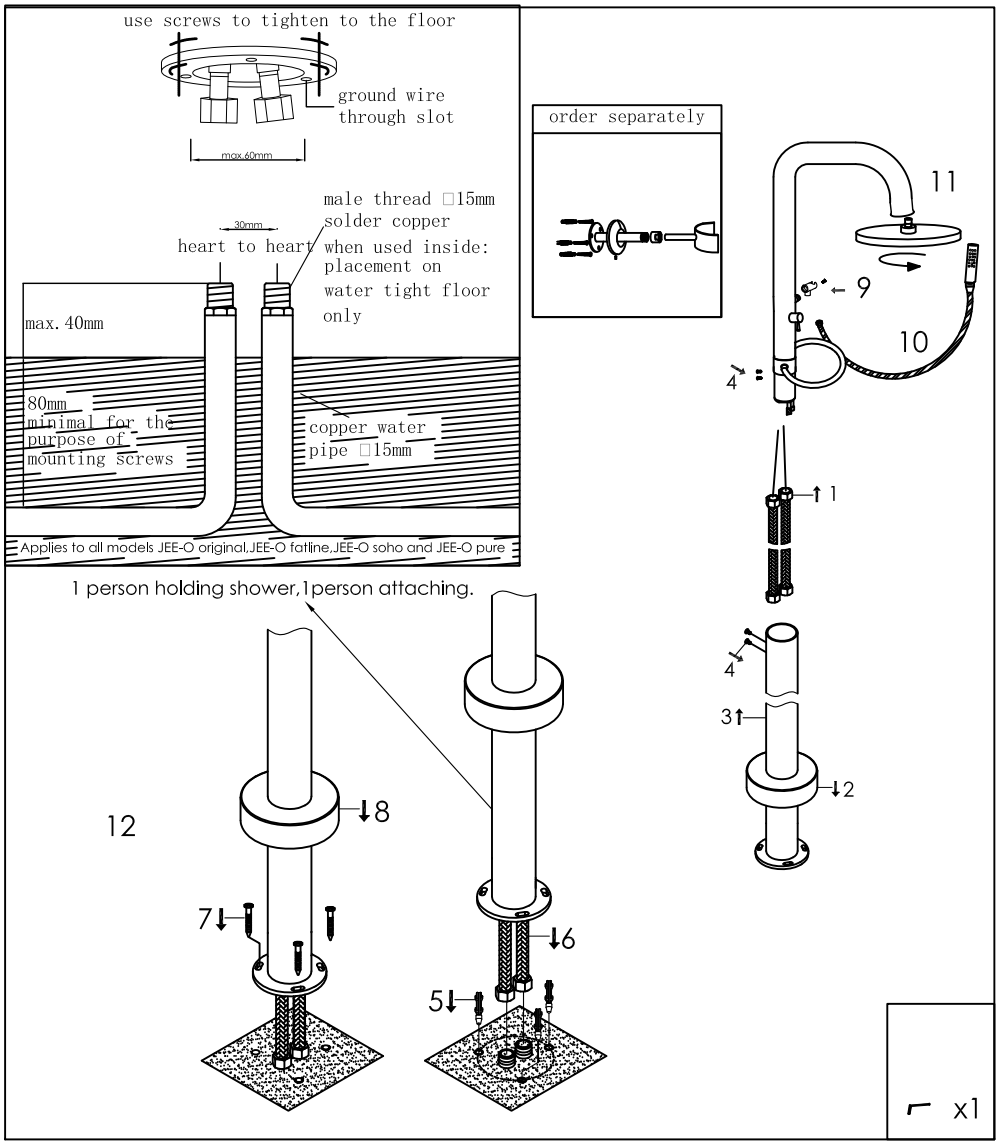


## technical diagram

