Technische specificaties

Electrische specificaties

Ingangsspanning (nominaal)	230 VAC 50 Hz
Max vermogen Relais contact A en B "Color&Light", "A" and "B"	
Resistieve Belasting	14A 250VAC 14A 30VDC
Inductieve Belasting	6A 250VAC 6A 30VDC
Frequentie band afstandsbediening	868 MHz
IEC Beschermingsklasse	Class II ⧈

NL

Algemene specificateis controller

Omgevingstemperatuur	0°C ... +40°C
Vochtigheidsgraad	10% ... 90% RH non condensing
Afmetingen	150x157x51 mm
Gewicht	500 g
IP klasse	IP54

Uitsluitend te gebruiken met een veiligheidstransformer om DURAVISION® LED verliching aan te sturen

Inhoud van de doos

1. PL-REM controller
2. Afstandsbediening (DuraLink™ versie)
3. Reserve batterij (type A23 12V)
4. Schroeven (4x) & muurpluggen (4x)
5. Handleiding

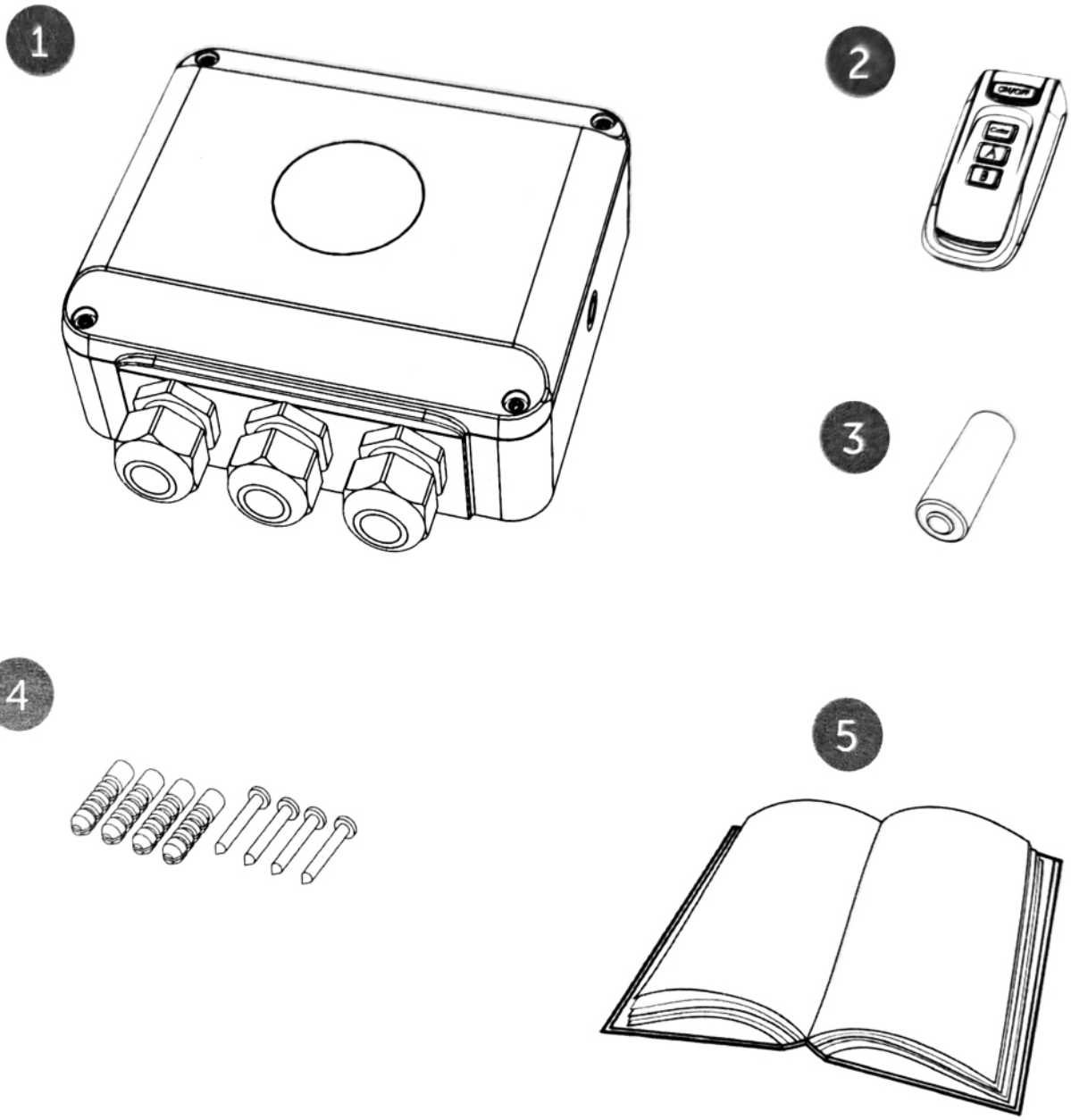

Installatie instructies

Optie 1: PL-REM in primaire kring van de transfo

- Verbind een 230VAC voedingsbron met de "220-240VAC INPUT" aansluitklem
- Verbind de primaire kant van een 12VAC transfo (afzonderlijk verkrijgbaar) **in serie** metde "Color & Light" klemmen van de PL-REM

Optioneel: De "A" & "B" aansluitklemmen kunnen gebruikt worden om additionele circuits (zoals tuinverlichting of zwembadafdekking) aan te sturen

⚠ *Het "Color & Light" contact heeft een maximum output van 14A, zodat de aangesloten transfo maximaal 3000W mag zijn (220V x 14A)*

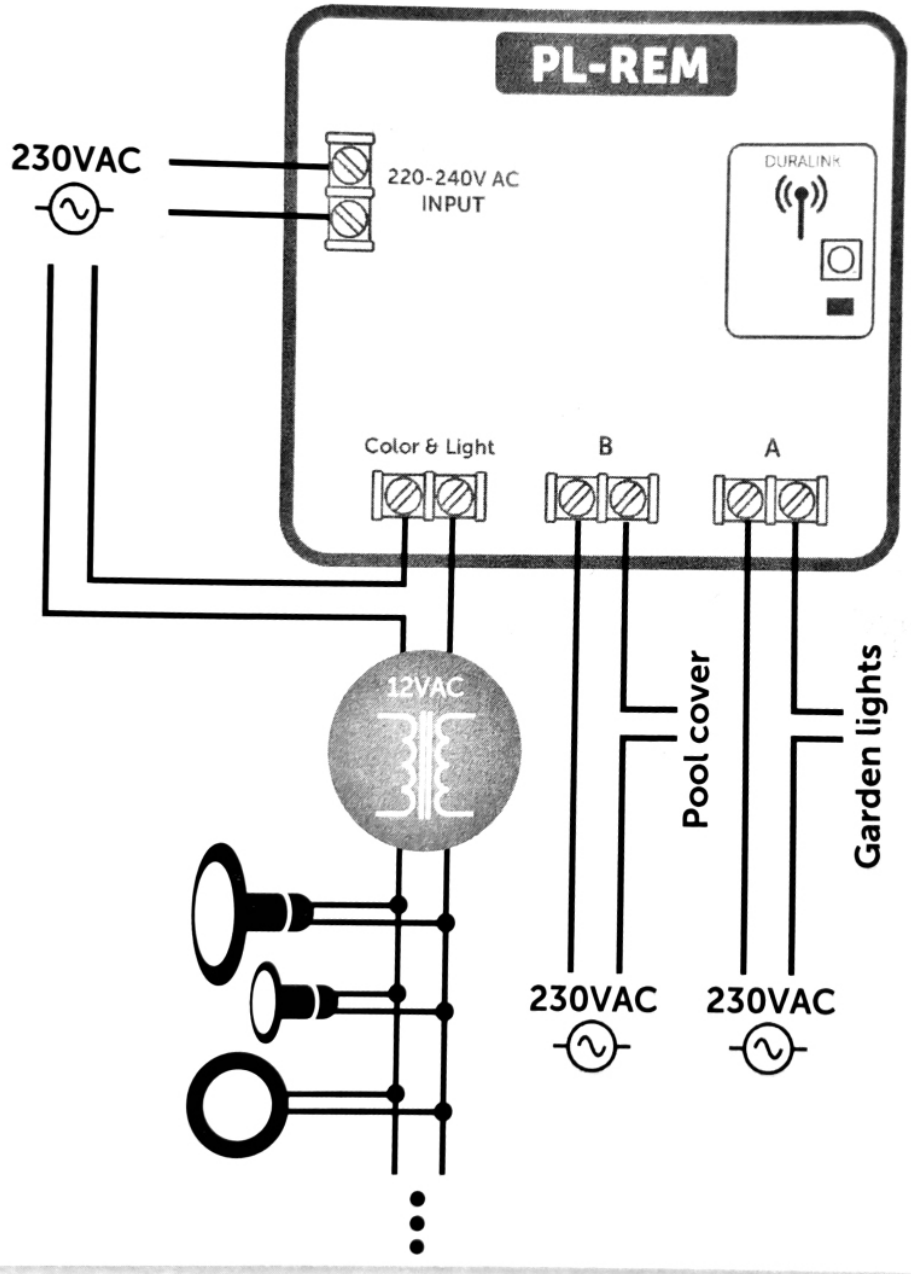

Optie 2: PL-REM in secundaire kring van de transfo

- Verbind een 230VAC voedingsbron met de "220-240VAC" INPUT aansluitklem
- Verbind de primaire kant van een 12VAC transfo (afzonderlijk verkrijgbaar) **in serie** met de "Color&Light" klemmen van de PL-REM.

Optioneel: De "A" & "B" aansluitklemmen kunnen gebruikt worden om additionele circuits (zoals tuinverlichting of zwembadafdekking) aan te sturen

⚠ *Het "Color & Light" contact heeft een maximum output van 14A, oftewel 170W op de secundaire kant van een 12VAC transfo (14Ax12V). De totale belasting van lampen mag dus niet meer zijn van 170W*

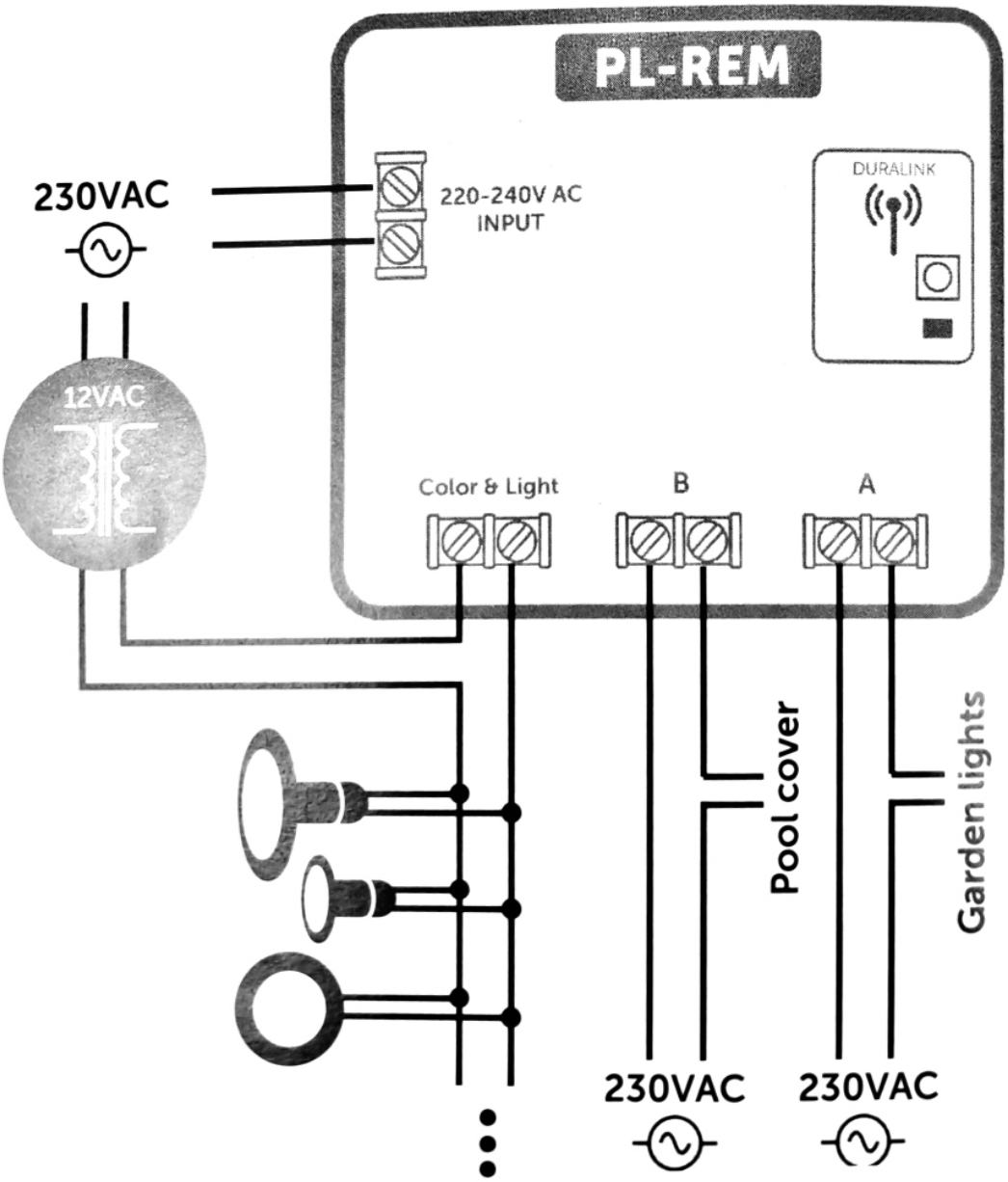

Afstandsbediening en controller koppelen

De afstandsbediening is reeds gekoppeld van in de fabriek en is klaar voor gebruik. The PL-REM-200 kan gekoppeld worden met maximaal 6 afstandsbedieningen. In probleemgevallen kan men de afstandsbediening ook manueel koppelen.

Manueel koppel proces:

Zorg ervoor dat de PL-REM verbonden is met een voeding en transfo.

1. Druk op de rode koppel-knop op het kleine printplaatje binnen in de controller, gedurende 5 seconden.
   --> de rode LED zal nu snel knipperen

2. Druk op eender welke knop van afstandsbediening binnen de 25 seconden
   --> Als de afstandsbediening correct gekopeld is, zal de rode LED 5x traag knipperen
   --> Als er al 6 verschillende afstandsbedieningen met de controller gekoppeld zijn, zal de rode LED 15x knipperen. Dit wil zeggen dat het geheugen vol is

Om ALLE afstandsbedieningen te ontkoppelen van de controller:
Druk op de rode koppel-knop gedurende 5 seconden.
Druk daarna op GEEN ENKELE knop binnen de 25 seconden.
--> Het geheigen is nu gewist. De rode LED zal 5x knipperen

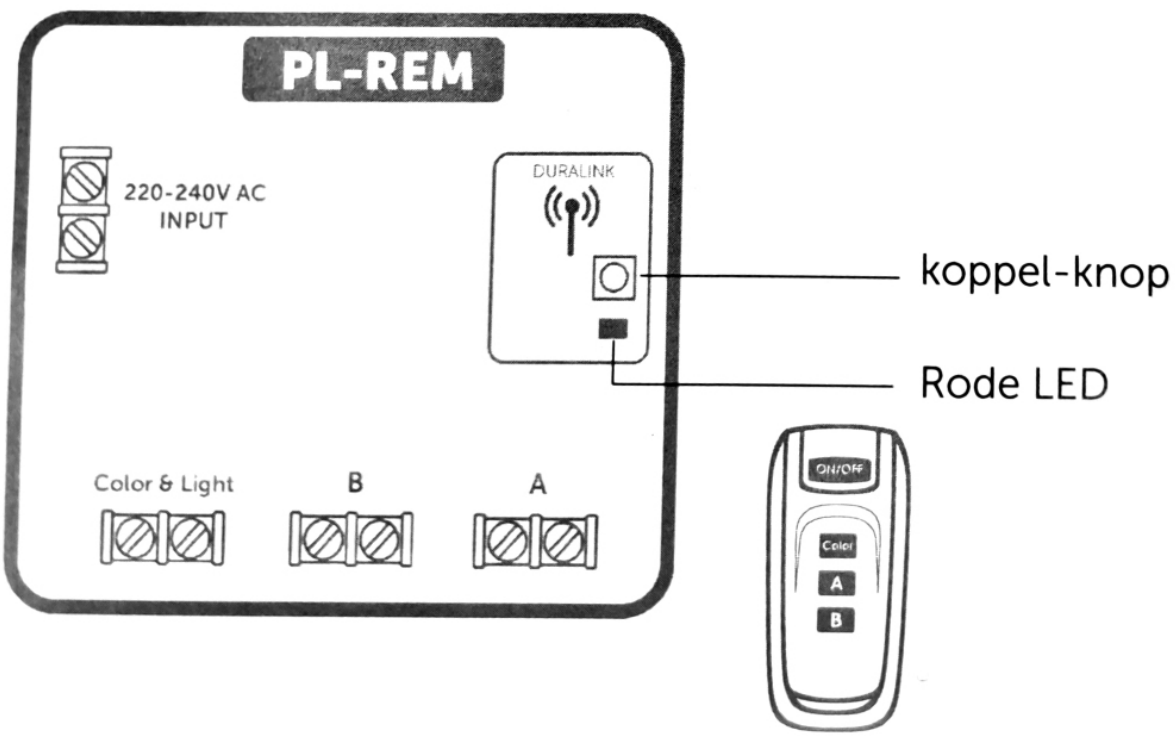

NL

Afstandsbediening functies

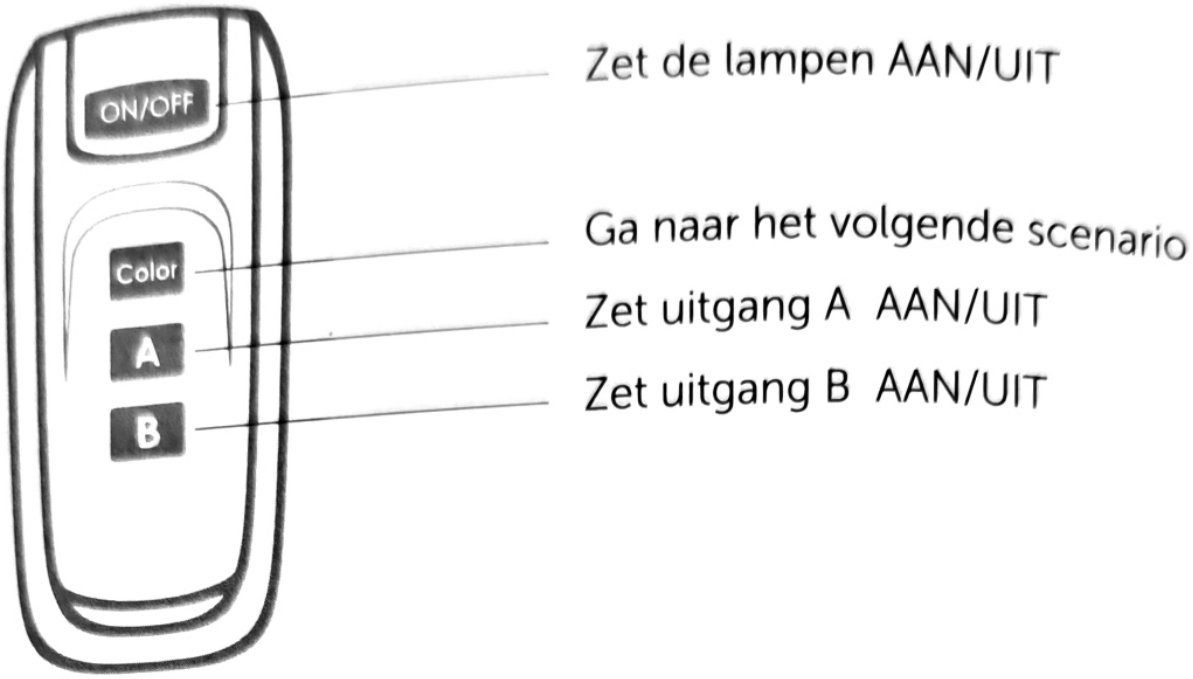

Batterij van de afstandsbediening vervangen

- Verwijder het kruiskop schroefje en open de afstandsbediening
- Vervang de batterij en respecteer de polariteit

Battery type: A23 12V

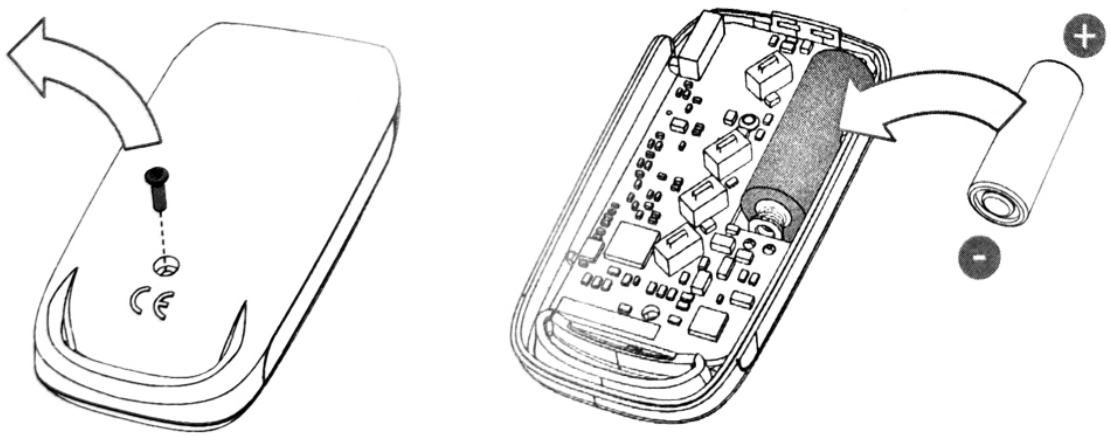

Relais A/B modus veranderen

De "A" & "B" aansluitklemmen kunnen gebruikt worden om additionele circuits (zoals tuinverlichting of zwembadafdekking) aan te sturen

Optie 1: Normaal open/gesloten contact
Optie 2: Pulserend contact

Modificatie proces:

1. Zoek de 5 'pinholes' op de printplaat
2. Verbind pin 1 met 2 (gebruik een stukje draad of een paperclip)
3. Schakel de PL-REM AAN door een 230VAC voedingsbron aan te sluiten op de "220-240VAC INPUT" klemmen
4. Zet de PL-REM UIT
5. Verwijder de verbinding tussen pin 1 en 2

Telkens wanneer het bovenstaande proces wordt herhaald, schakelen de A & B aansluitklemmen om tussen de modus Normaal open/gesloten (Optie 1) en Pulserend (Optie 2)

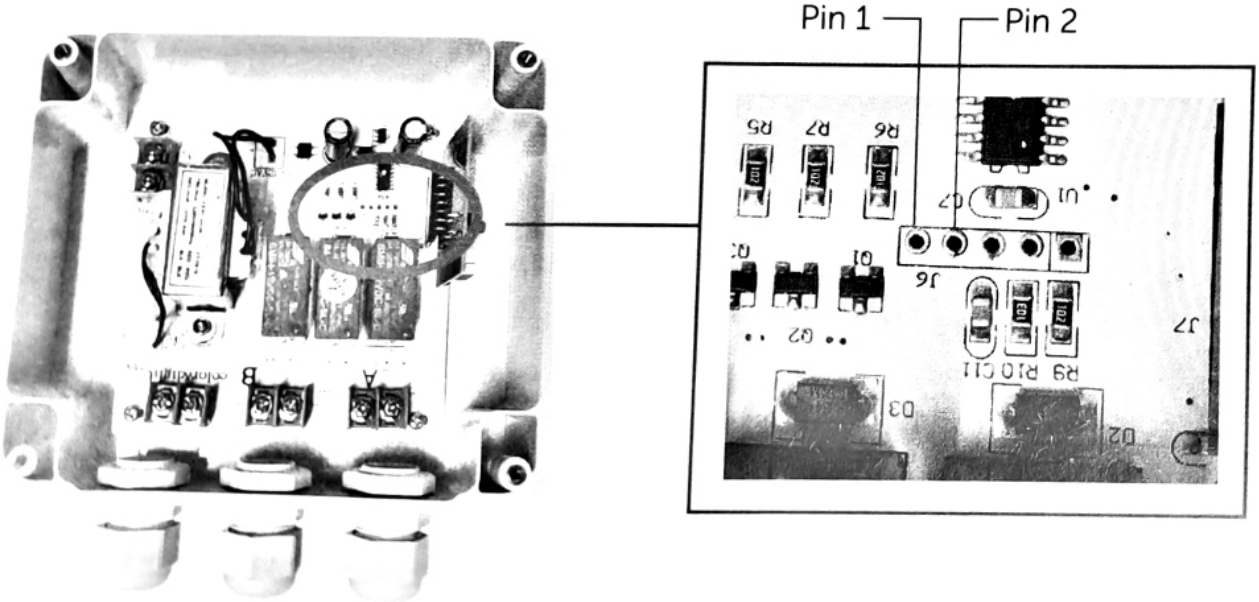

Probleemoplossing

PROBLEEM	OPLOSSING
De controller reageert niet meer op commando's van de afstandsbediening	• Controleer de batterij van de afstandsbediening • De afstandsbediening is niet cor- rect gekoppeld met de control- ler, herhaal het koppel proces • Verminder de afstand tussen de afstandsbediening en de controller en/of verwijder obstakels
De zwembadverlichting werkt niet	• Controleer of alle verbindingen gemaakt zijn volgens het schema op pagina 15 of 16 • Controleer of de "Color & Light" output klemmen schakelen wanneer je op de ON/OFF knop drukt op de afstandsbediening