

Diese Anleitung ist sorgfältig zu lesen und aufzubewahren.

This manual is to be read carefully and archived.

Cette instruction doit être exactement lue et archivée.

Estas instrucciones deben ser leídas cuidadosamente y archivadas.

FitStar®
a brand of Hugo Lahme GmbH

Einbau- und Bedienungsanleitung
FitStar® Einbausätze GSA

User manual
FitStar® wall packs for counter-current systems

Instruction
FitStar® pièces à sceller pour nage à contre-courant

Instrucciones
FitStar® nichos para contracorriente

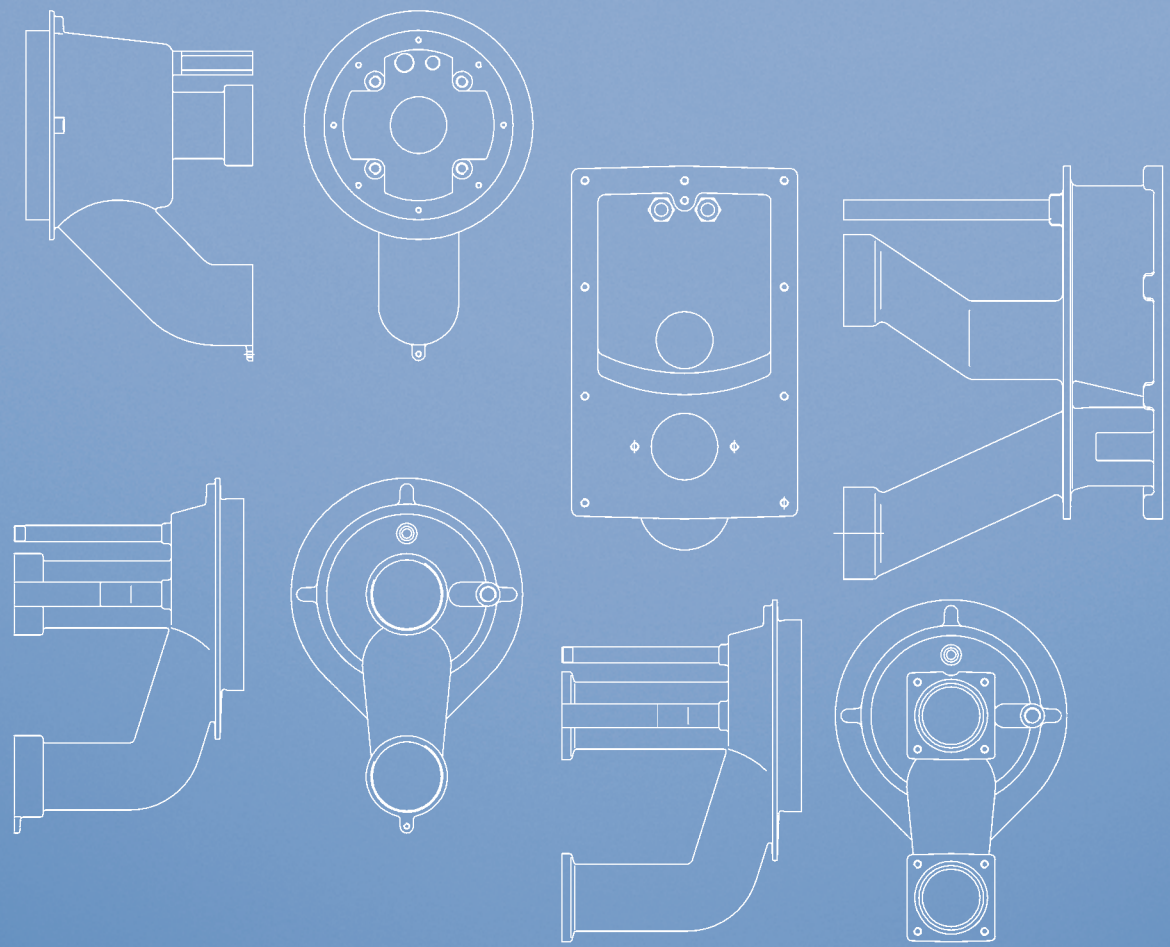

Stand 07/2018

Art.-Nr.: 576230

FitStar®
a brand of Hugo Lahme GmbH

Einbausatz TAIFUN, TAIFUN kompakt und TAIFUN DUO

Bestehend aus: Einbaugehäuse 1-teilig, aus Rotguss, kpl. mlt 1 PG 9-Schutzrohr für den Pneumatikschlauch, 1 Rohr G⅜ für den Luftschlauch, Anschlussmöglichkeit für die Potenzialringleitung. Der Einbausatz kann sowohl an der Hinter- als auch an der Vorderschalung bündig angebracht werden.

Wall pack TAIFUN, TAIFUN compact and TAIFUN DUO

Comprising: one-piece gun metal mounting, complete with 1 x PG 9 conduit for the pneumatic hose, 1 tube G⅜ for air hose; earthing connection available. Complete bonding of wall pack to both front and rear faces of concrete walling.

Pièce à sceller TAIFUN, TAIFUN compact et TAIFUN DUO

Composée d'un boitier monobloc en laiton rouge avec un PE 9, tube de protection pour le passage du tube de la commande pneumatique, un tube R⅜" pour tuyau d'air avec injecteur fixe. La pièce à sceller est à fixer sur le coffrage partie avant où arrière. Branchement à la terre possible.

Nichos TAIFUN, TAIFUN compact y TAIFUN DUO

Compuesto por un nicho de una pieza en bronce con un tubo de protección PG 9 para el paso del tubo del pulsador neumático, una tubería R⅜ para manguera de aire. El nicho puede fijarse al encofrado por la parte de delante o por la de atrás. Posibilidad de conexión a tierra.

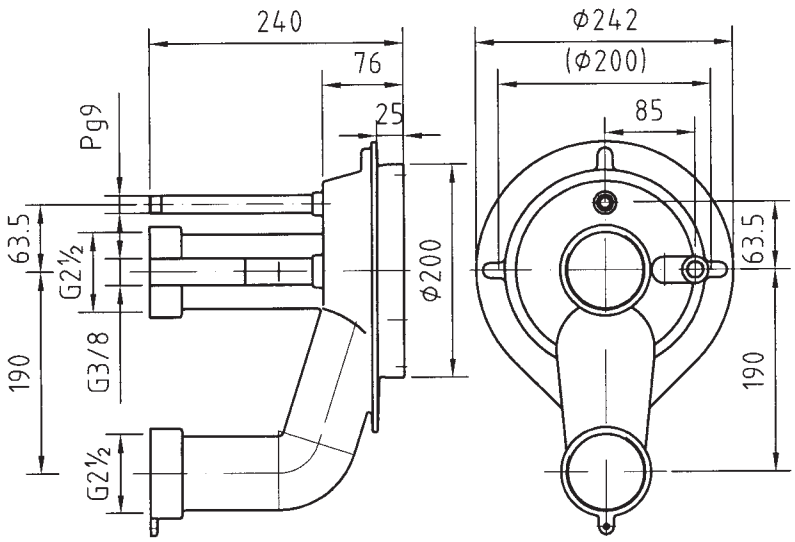

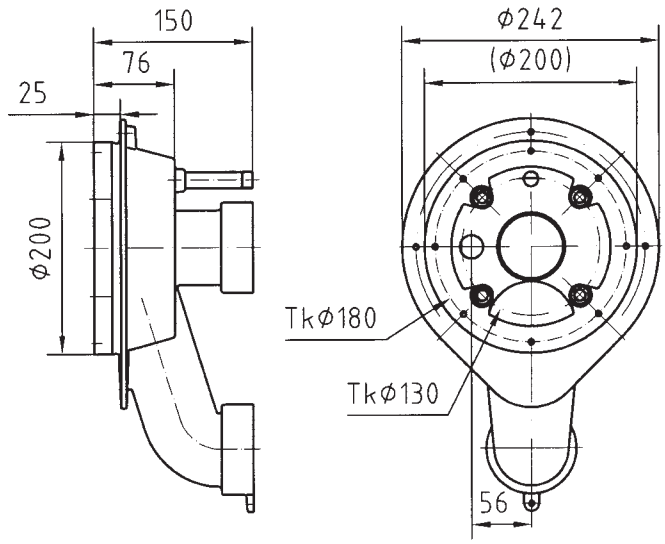

TAIFUN

Einbausatz Art.-Nr. 7610050 (240 mm)
Einbausatz Art.-Nr. 7611550 (150 mm)
Der Einbausatz ist für eine Wandstärke von 240 mm, alternativ 150 mm. Bei größeren Wandstärken wird der Verlängerungssatz **Art.-Nr. 7925050** eingesetzt.

Wall pack code 7610050 (240 mm)
Wall pack code 7611550 (150 mm)
This wall pack is suitable for construction with a wall thickness of 240 mm, alternative 150 mm. For thicker walls the extension kit **code 7925050** is used.

Pièce à sceller réf. 7610050 (240 mm)
Pièce à sceller réf. 7611550 (150 mm)
La pièce à sceller est appropriée pour un coffrage de 240 mm, alternative 150 mm. Pour des épaisseurs supérieur, on peut utiliser le jeu de rallonges **réf. 7925050.**

Nicho ref. 7610050 (240 mm)
Nicho ref. 7611550 (150 mm)
El nicho es adecuado para un encofrado de 240 mm., alternativa 150mm. Para espsores superiores se puede utilizar el juego de extensiones **ref. 7925050.**

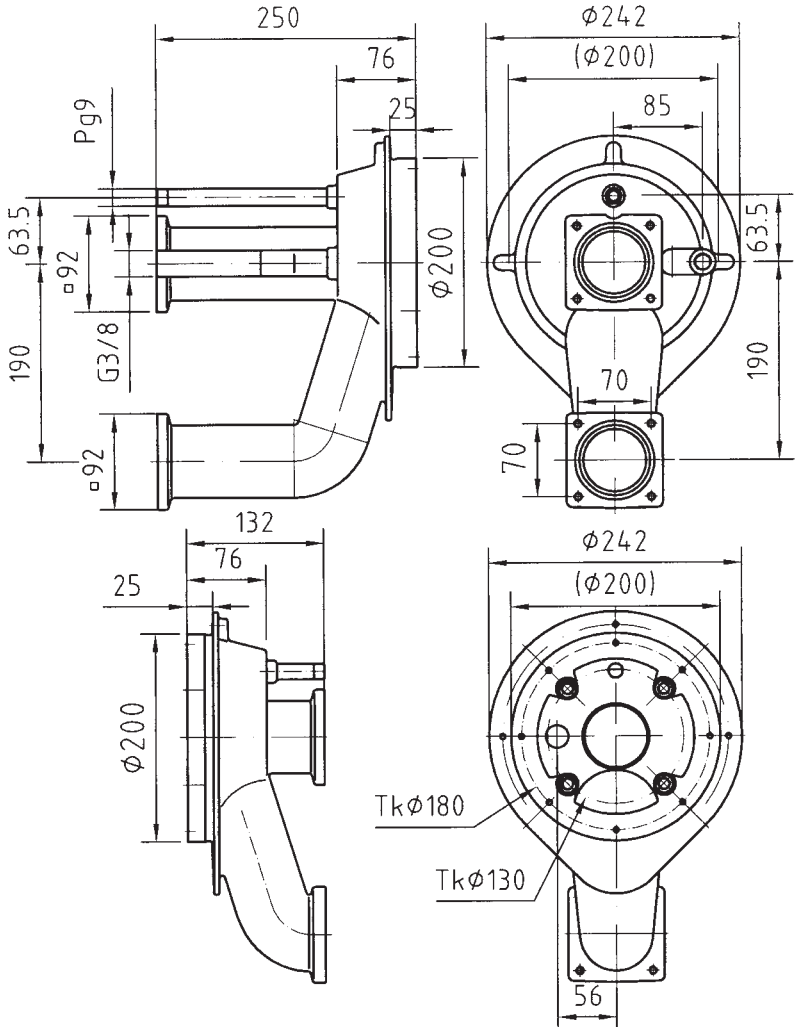

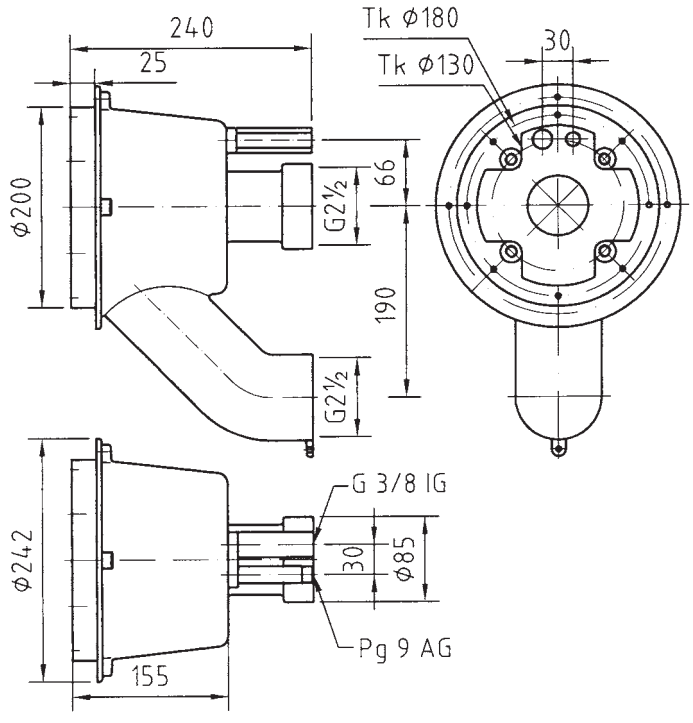

TAIFUN - kompakt / compact / compact

Einbausatz Art.-Nr. 7611050 (250 mm)
Einbausatz Art.-Nr. 7611850 (130 mm)
Der Einbausatz ist für eine Wandstärke von 250 mm, alternativ 130 mm.

Wall pack code 7611050 (250 mm)
Wall pack code 7611850 (130 mm)
This wall pack is suitable for construction with a wall thickness of 250 mm, alternative 130 mm.

Pièce à sceller réf. 7611050 (250 mm)
Pièce à sceller réf. 7611850 (130 mm)
La pièce à sceller est appropriée pour un coffrage de 250 mm, alternative 130 mm.

Nicho ref. 7611050 (250 mm)
Nicho ref. 7611850 (130 mm)
El nicho es adecuado para un encofrado de 250 mm, alternativa 130 mm.

TAIFUN DUO

Einbausatz Art.-Nr. 7613050
Der Einbausatz ist für eine Wandstärke von 240 mm. Bei größeren Wandstärken wird der Verlängerungssatz **Art.-Nr. 7925050** eingesetzt.

Wall pack code 7613050
This wall pack is suitable for construction with a wall thickness of 240 mm.
For thicker walls the extension kit **code 7925050** is used.

Pièce à sceller réf. 7613050
La pièce à sceller est appropriée pour un coffrage de 240 mm. Pour des épaisseurs supérieur, on peut utiliser le jeu de rallonges **réf. 7925050.**

Nicho ref. 7613050
El nicho es apropiado por un encofrado de 240 mm. Para espesores superiores se puede utilizar el juego de extensiones **ref. 7925050.**

FitStar®
a brand of Hugo Lahme GmbH

Einbausatz aus Edelstahl V4A TAIFUN und TAIFUN DUO

Bestehend aus: Einbaugehäuse 1-teilig, aus Edelstahl, kpl. mlt 1 NW19 Anschluss für den Pneumatikschlauch, 1 Rohr G⅜ für den Luftschlauch, Anschlussmöglichkeit für die Potenzialringleitung. Der Einbausatz kann in Edelstahlbecken angeschweißt werden.

Wall pack made of stainless steel TAIFUN and TAIFUN DUO

Comprising: one-piece stainless steel mounting, complete with 1 NW19 connection for the pneumatic hose, 1 pipe G⅜ for the air hose, connection option for potential loop wiring. The installation set may be welded in stainless steel pools.

Pièce à sceller en acier inoxydable TAIFUN et TAIFUN DUO

Composé : d'un boîtier à encastrer en une pièce, en acier inoxydable, complet avec 1 prise NW19 pour le tuyau pneumatique, 1 tube G⅜ pour le tuyau d'air, possibilité de raccordement pour la ligne annulaire de potentiel. La pièce à sceller peut être soudée dans des bassins en acier inoxydable.

Nichos de acero inoxidable V4A V4A TAIFUN y TAIFUN DUO

Formado por: carcasa de montaje de 1 pieza, de acero inoxidable, completa con 1 conexión NW19 para el tubo flexible neumático, 1 tubo G⅜ para el tubo flexible de aire, posibilidades de conexión para el bucle potencial. El conjunto de montaje puede ser soldado en piscinas de acero inoxidable.

Einbausatz Art.-Nr. 7610020 (Edelstahlbecken)
Der Einbausatz ist für Edelstahlbecken zum Anschweißen, alternativ für Betonbecken mit einer Wandstärke von 240 mm.

Wall pack code 7610020 (stainless steel pool)
The wall pack is designed for welding to stainless steel pools, alternatively for concrete pools with a wall thickness of 240 mm.

Pièce à sceller réf. 7610020 (bassin acier inoxydable)
La pièce à sceller est prévue pour être soudée et pour des bassins en acier inoxydable, en alternative des bassins en béton avec un coffrage de 240 mm.

Nicho ref. 7610020 (piscina acero inoxidable)
El conjunto de montaje es para piscinas de acero inoxidable para soldar, alternativamente para piscinas de hormigón con un grosor de pared de 240 mm.

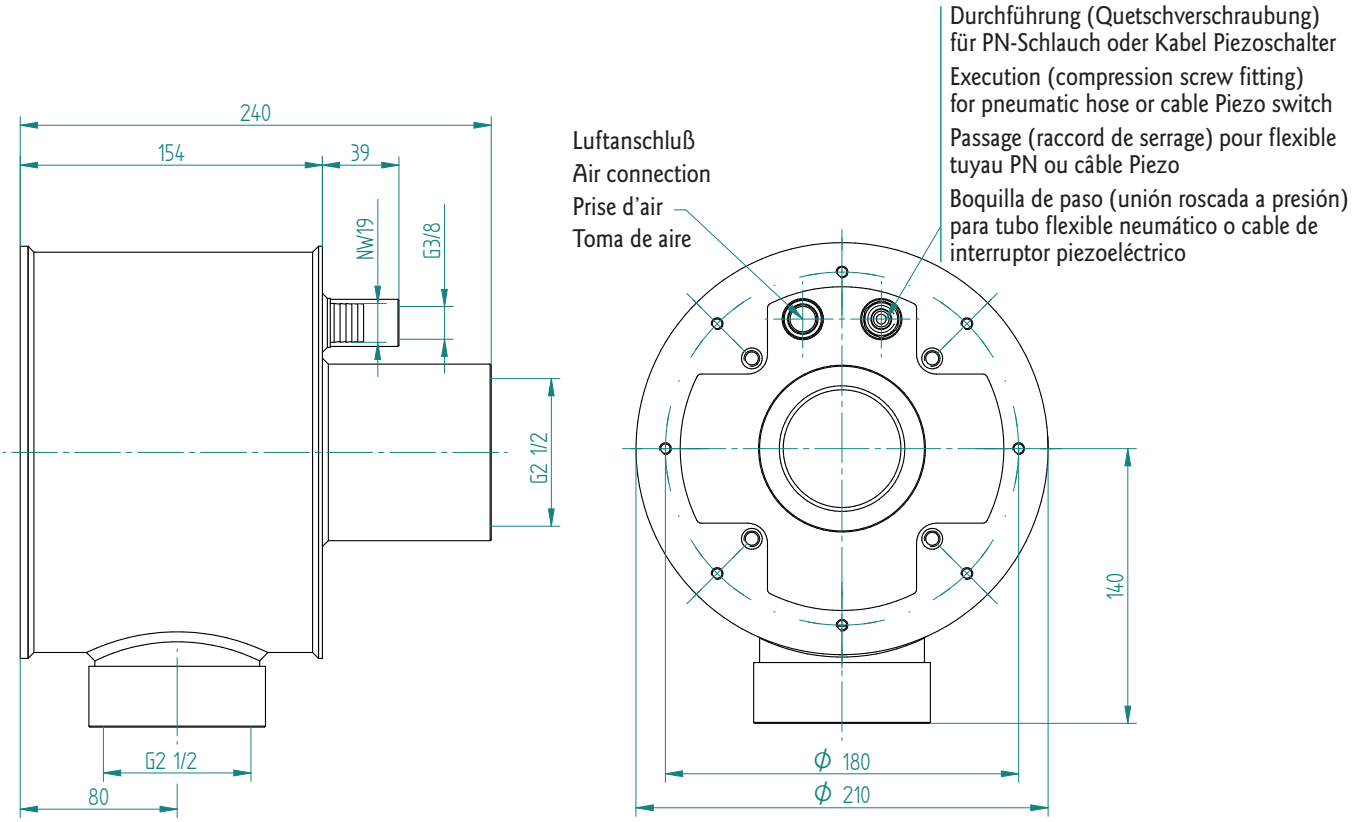

ACHTUNG:

Die Verrohrung der Saugseite G2½ zum Anschlusssatz erfolgt bauseits.
Bei der Verwendung des Einbaugehäuses in einer Betonwand erfolgt die Verrohrung der Saugseite G2½, die Verlängerung des Luftanschlusses G⅜ und die Verlängerung für die Durchführung des Steueranschlusses NW19 (Pneumatikschlauch oder Piezokabel) ebenfalls bauseits.

ATTENTION: The piping on the suction side G2½ leading to connection set is carried out on site.
When installing the housing in a concrete wall, the piping on the suction side G2½, the extension of the air connection G⅜ and the extension for the execution of the control connection NW 19 (pneumatic hose or Piezo cable) are also carried out on site.

ATTENTION: La tuyauterie côté aspiration G2½ pour la pièce à raccorder incombe au client.
Si le boîtier à encastrer est utilisé dans un mur en béton, la tuyauterie côté aspiration G2½, la rallonge de la prise d'air G⅜ et la rallonge pour le passage du raccord de commande NW 19 (tuyau pneumatique ou câble Piezo) incombent également au client.

ATENCIÓN: El entubado del lado de succión G2½ al juego de conexión se realizará en obra.
Al utilizar la carcasa de montaje en una pared de hormigón, el entubado del lado de succión G2½, la extensión de la toma de aire G⅜ y la extensión para la boquilla de paso de la conexión de mando NW 19 (tubo flexible neumático o cable piezoeléctrico) se realizará igualmente en obra.

Einbausatz JUNIOR und JUNIOR - kompakt

Bestehend aus: Einbaugehäuse 1-teilig, aus Rotguss, kpl. mit 2 PG 9-Schutzrohren für den Pneumatik- und Luftschlauch. Anschlussmöglichkeit für die Potenzialringleitung. Der Einbausatz kann sowohl an der Hinter- als auch an der Vorderschalung bündig angebracht werden.

Wall pack JUNIOR and JUNIOR - compact

Comprising: one-piece gun metal mounting, complete with 2 x PG 9 conduits for the pneumatic and air hoses; earthing connection available. Complete bonding of wall pack to both front and rear faces of concrete walling.

Pièce à sceller JUNIOR et JUNIOR - compact

Composée d'un boitier monobloc en laiton rouge avec deux PE 9 tube de protection pour le passage du tubes de la commande pneumatique et pour tuyau d'air. La pièce à sceller est à fixer sur le coffrage partie avant où arrière. Branchement à la terre possible.

Nichos JUNIOR y JUNIOR - compact

Compuesto por una carcasa de una pieza en bronce con un tubo de protección PG 9 para el paso del tubo del pulsador neumático y para manguera de aire. El nicho puede fijarse al encofrado por la parte de delante o por la de atrás. Posibilidad de conexión a tierra.

JUNIOR

Einbausatz Art.-Nr. 8000050
Der Einbausatz ist für eine Wandstärke von 240 mm.

Wall pack code 8000050
This wall pack is particulary suitable for constructions with a wall thickness of 240 mm.

Pièce à sceller réf. 8000050
La pièce à sceller est appropriée pour un coffrage de 240 mm.

Nicho ref. 8000050
El nicho es apropiado para un encofrado de 240 mm.

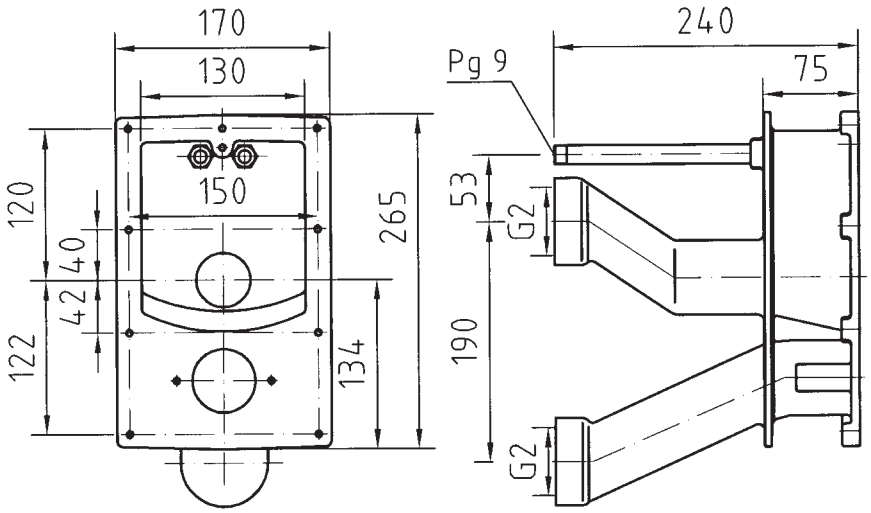

FitStar®
a brand of Hugo Lahme GmbH

JUNIOR - kompakt / compact

Einbausatz Art.-Nr. 8011050
Der Einbausatz ist für eine Wandstärke von 250 mm.

Wall pack code. 8011050
This wall pack is particulary suitable for constructions
with a wall thickness of 250 mm.

Pièce à sceller réf. 8011050
La pièce à sceller est appropriée pour un coffrage de 250 mm.

Nicho ref. 8011050
El nicho es apropiado para un encofrado de 250 mm.

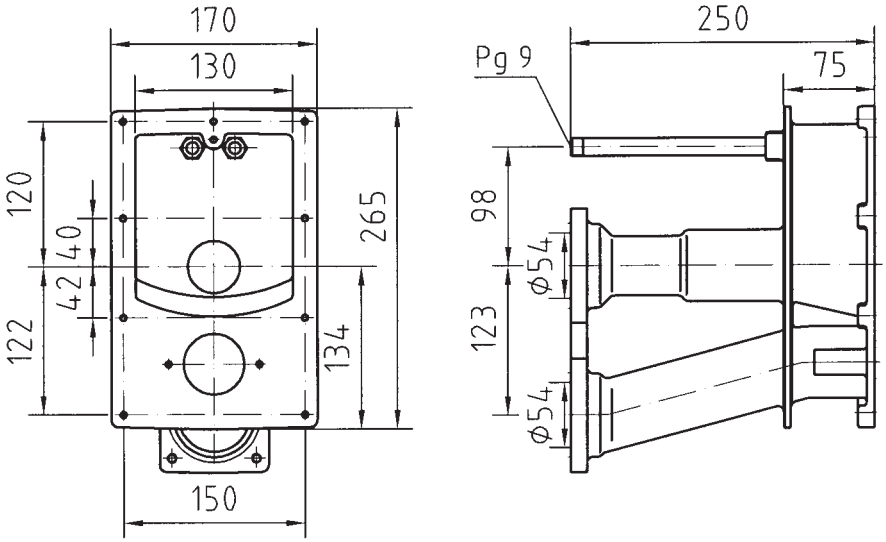

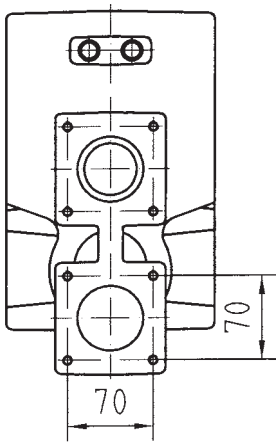

Einbausatz TORNADO

Bestehend aus: Einbaugehäuse aus Rotguss, kpl. mit 1 PG 9-Schutzrohr für den Pneumatikschlauch, 1 Rohr G½ für die Luftzufuhr, mit eingebautem Injektor und Anschlussmöglichkeit für die Potenzialringleitung. Der Einbausatz kann bündig an der Vorderschalung angebracht werden.

Wall pack TORNADO

Comprising: one-piece gun metal mounting, complete with 1 x PG 9 conduit for the pneumatic hose 1 tube G½" for air supply with fitted injector and earthing connection. Complete bonding of wall pack to the front face of concrete walling.

Pièce à sceller TORNADO

Composée d'un boitier monobloc en laiton rouge avec un PE 9, tube de protection pour le passage du tube de la commande pneumatique, un tube R½" pour tuyau d'air avec injecteur fixe. La pièce à sceller est fixable dans le coffrage. Branchement à la terre possible.

Nicho TORNADO

Compuesto por un nicho de una pieza en bronce con un tubo de protección PG 9 para el paso del tubo del pulsador neumático, una tubería R½" para manguera de aire. El nicho se puede fijar en el encofrado. Posibilidad de conexión a tierra.

TORNADO

Einbausatz Art.-Nr. 8100050
Der Einbausatz ist für eine Wandstärke von 240 mm. Bei größeren Wandstärken wird der Verlängerungssatz **Art.-Nr. 7925050** eingesetzt.

Wall pack code 8100050
This wall pack is suitable for construction with a wall thickness of 240 mm. For thicker walls the extension kit **code 7925050** is used.

Pièce à sceller réf. 8100050
La pièce à sceller est appropriée pour un coffrage de 240 mm. Pour des épaisseurs supérieur, on peut utiliser le jeu de rallonges **réf. 7925050.**

Nicho ref. 8100050
El nicho es apropiado para un encofrado de 240 mm. Para espesores superiores se puede utilizar el juego de extensiones **réf. 7925050.**

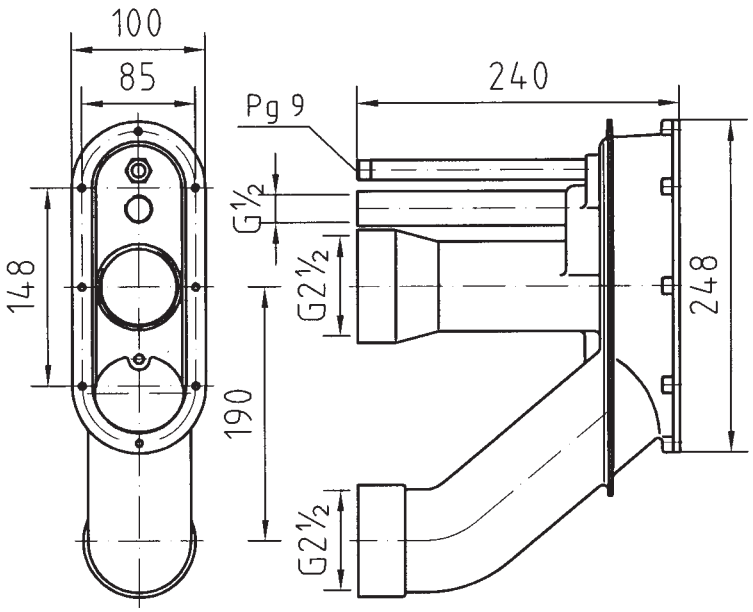

FitStar®
a brand of Hugo Lahme GmbH

WICHTIGER HINWEIS!

In einigen sehr seltenen Fällen kann es durch die Geometrie des Schwimmbeckens beim Betrieb der Gegenschwimmanlage zu einem scheinbaren Strömungsabriss kommen. In diesem Fall liegt die Vermutung nahe, dass die Anlage nur mit verminderter Leistung arbeitet, während die tatsächliche Förderleistung jedoch uneingeschränkt gewährleistet ist.
Dieses Phänomen stellt keinen Mangel an der Schwimmbadanlage dar, sondern ist begründet durch zufällige Überlagerungen von An- und Gegenströmen, die sich im laufenden Betrieb und während der Nutzung zwangsläufig in einem Schwimmbecken ergeben können. Bisher konnte eine derartige Erscheinung allerdings auch nur in Verbindung mit Treppenanlagen beobachtet werden.

IMPORTANT ADVICE!

In some very rare cases it is possible that during the operation of the counter-current an apparent stall may occur due to the geometry of the pool. In such cases the assumption is suggested that the installation does only work with lower capacity but the effective output of the pump is still assured without any restrictions.
This phenomenon does not present any kind of defect on the pool installation. In fact, it is the result of casual interactions of inflow and counterflow which are occurring unavoidably while the pools is used and operated. Until now, such a phenomenon has only been noticed in connection with staircase installations.

INFORMATION IMPORTANTE!

Dans certains très rares cas il est possible en fonction de la géométrie du bassin que la nage à contre-courant montre une rupture de flux (tourbillon). Malgré que la puissance de jet sortie tuyère soit conforme.
Ce phénomène ne conteste pas la conformité de l'installation du bassin. Mais est seulement à être traité comme un hasard produit par des couches de courant (thermique de l'eau) allant dans différente direction dans le volume du bassin. Cet effet bizarre ne fut, jusqu'à maintenant seulement observé que dans des bassins munis d'escaliers.

INFORMACIÓN IMPORTANTE!

En algunos casos muy raros es posible, en función de la geometría del vaso, que el contracorriente muestre una ruptura de flujo (torbellino) A pesar de que la potencia de la boquilla de salida sea conforme.
Este fenómeno no significa un defecto en la instalación del vaso. De hecho es el resultado de interacciones casuales producidas por las diferentes capas de corriente (térmica del agua) que van en distinta dirección en el volumen del agua.
Este efecto extraño no ha sido observado hasta ahora más que en vasos provistos de escaleras.

Einbauhinweise / Installation instructions / Mise en place de la pièce à sceller / Instrucciones de instalación

ACHTUNG:

Einbauteile in der Betonwand dürfen keinen direkten Kontakt mit der Stahlarmierung haben!
Sämtliche Metalleinbauteile sind gemäß VDE 0100 Teil 702 an einen Potenzialausgleich (Potenzialringleitung) anzuschließen.

ATTENTION:

Built-in parts in the concrete are not allowed to have any direct contact to the steel reinforcing!
All metal mounting parts have to be cross bonded and earthed (closed potential circuit) in an approved manner!

ATTENTION:

Les pièces à sceller en métal ne doivent pas avoir de contact avec le ferrailage et doivent être reliées au circuit équipotentiel (circuit équipotentiel en boucle)!

ATENCIÓN:

Los nichos en bronce no deben estar en contacto con la armadura del hormigón y deben conectarse a un circuito equipotencial (toma de tierra)

Achtung / Attention / Attention / Atención

Grenzwerte im Schwimmbadwasser für Rotgusseinbauteile:

• Entkeimungsmittelgehalt bis 1,0 mg/l • Chloridgehalt bis 500 mg/l • pH-Wert 6,5 - 9,5
Bei der Verwendung von Bronzeeinbauteilen gilt ein Grenzwert von 6% Salzgehalt.

Gun metal installation components can be utilised up to the following pool water limits:

• Disinfectant content up to 1.0 mg/l • Chloride content up to 500 mg/l • pH value 6.5 - 9.5
When using bronze installation parts the threshold is 6% salt content.

Les éléments et pièces à sceller en laiton rouge peuvent être utilisés jusqu'à ces limites d'eau de piscine :

• Teneur en désinfectant jusque 1.0 mg/l • Chlorures jusque 500 mg/l • pH 6.5 - 9.5
Pour l'utilisation de composants en bronze le seuil est de 6% teneur en sel.

Los elementos y nichos en bronce pueden utilizarse hasta los siguientes límites en el agua de la piscina:

• Contenido en desinfectante hasta 1.0 mg/l • Cloruros hasta 500mg/l • pH 6.5 - 9.5
Por encima de un 6% de contenido en sal, utilizar elementos y nichos en bronce GBZ

Schalungsbeispiel / Typical installation jig / Exemples de coffrage / Ejemplo de encofrado

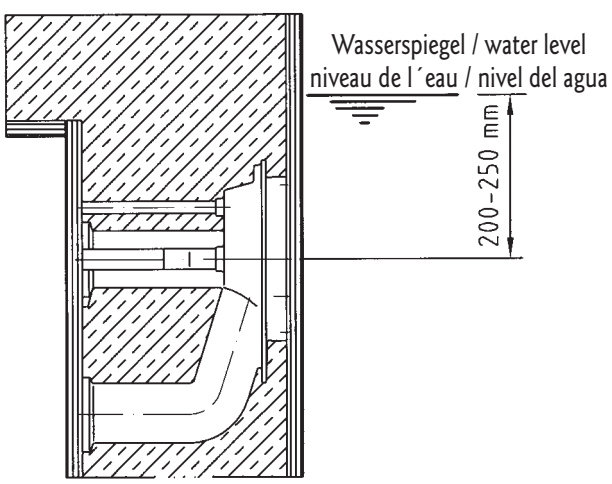

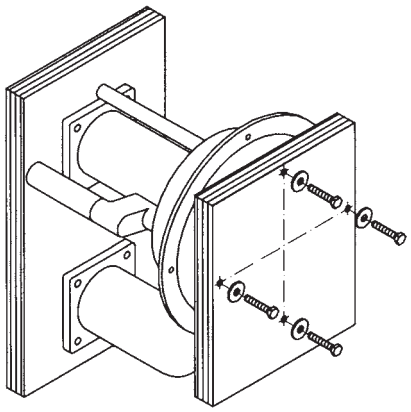

Einbauhinweis

Der Einbausatz sollte so eingebaut werden, dass die Mitte der Strahldüse ca. 200-250 mm unter dem Wasserspiegel liegt und dass die Düsen einen Mindestabstand zur seitlichen Wand von 1,5 m haben. Mit der mitgelieferten Bohrschablone lassen sich poblemlos die Bohrungen für den Einbausatz in die Schalung bringen. (Hinweise auf der Bohrschablone beachten).

Installation instructions

Mount the wall pack in a way that the centre-line of the jet nozzle is between 200 mm and 250 mm below the water level and a minimum distance to the side-wall of 1.5 m is necessary. Holes for the wall pack can easily be made with the drill jig supplied. (See the notes on the drill jig).

Mise en place de la pièce à sceller

La pièce à sceller doit être installer de manière que l'axe de refoulement soit entre 200 mm et 250 mm en dessous du niveau d'eau. La distance entre un mur latéral ne doit pas être inférieure à 1,5 m. Suivant les instrucions sur gabarit de percage fourni, il est facile d'incorporer la pièce à sceller dans le coffrage.

Colocación del nicho

El nicho debe ser instalado de tal manera que el centro de la tobera de impulsión esté entre 200mm y 250 mm por debajo del nivel del agua y a una distancia mínima de 1.5 de muro lateral. Siguiendo las instrucciones de la plantilla de perforación que se proporciona es fácil incorporar el nicho en el encofrado.

FitStar®
a brand of Hugo Lahme GmbH

Zubehör für Einbausatz
Mounting kit extras
Accessoires pour pièces à sceller
Accesorios para nichos

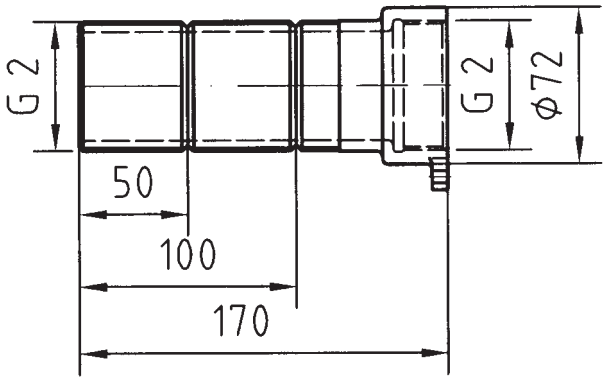

Pos./ Item Item / Item	Bezeichnung / Description Description / Descripcion	Art.-Nr. / code réf. / ref
1	Verlängerungssatz G2 kpl. Extension kit G2 compl. Jeu de rallonges G2" compl. Juego de extensiones G2" compl.	7920050

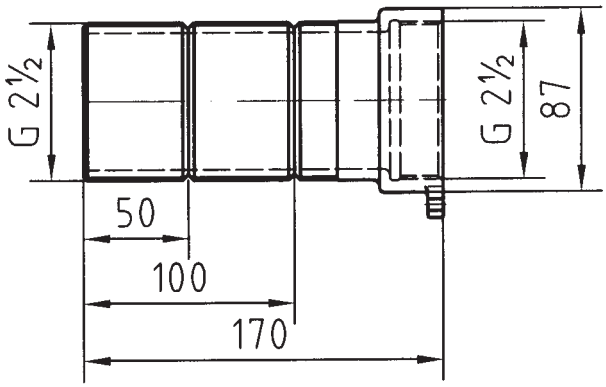

Pos./ Item Item / Item	Bezeichnung / Description Description / Descripcion	Art.-Nr. / code réf. / ref
2	Verlängerungssatz G2½ kpl. Extension kit G2½ compl. Jeu de rallonges G2½" compl. Juego de extensiones G2½" compl.	7925050

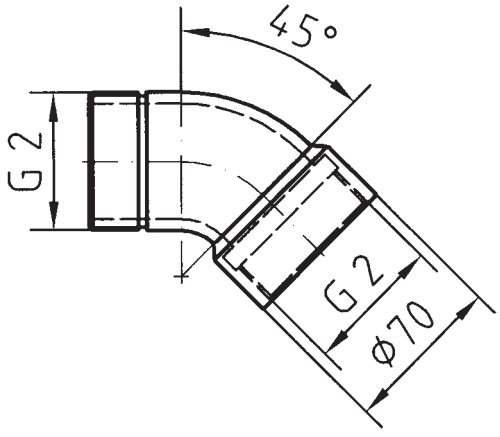

Pos./ Item Item / Item	Bezeichnung / Description Description / Descripcion	Art.-Nr. / code réf. / ref
3	Winkelsatz 45°, G2 kpl. Angle kit 45°, G2 compl. Jeu de coudes à 45°, G2" compl. Juego de codos a 45°, G2" compl.	7930050

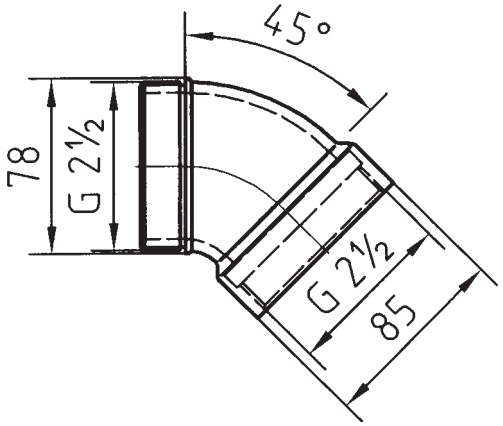

Pos./ Item Item / Item	Bezeichnung / Description Description / Descripcion	Art.-Nr. / code réf. / ref
4	Winkelsatz 45°, G2½ kpl. Angle kit 45°, G2½ compl. Jeu de coudes à 45°, G2½" compl. Juego de codos a 45°, G2½" compl.	7935050

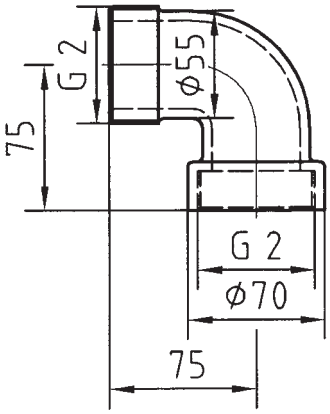

Pos./ Item Item / Item	Bezeichnung / Description Description/ Descripcion	Art.-Nr. / code réf. / ref
5	Winkelsatz 90°, G2 kpl. Angle kit 90°, G2 compl. Jeu de coudes à 90°, G2" compl. Juego de codos a 90°, G2" compl.	7940050

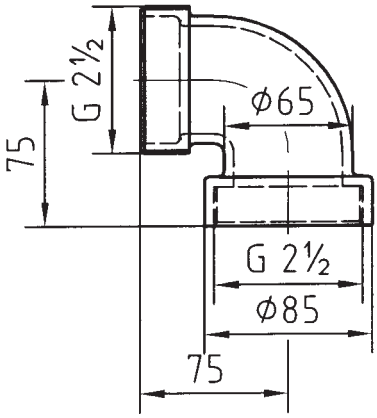

Pos./ Item Item / Item	Bezeichnung / Description Description/ Descripcion	Art.-Nr. / code réf. / ref
6	Winkelsatz 90°, G2½ kpl. Angle kit 90°, G2½ compl. Jeu de coudes à 90°, G2½" compl. Juego de codos a 90°, G2½" compl.	7945050

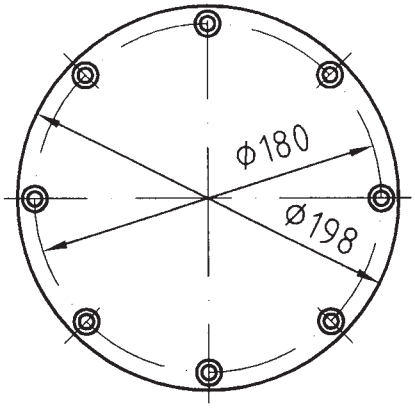

Pos. Item Item Item	Bezeichnung Description Description Descripcion	Art.-Nr. code réf. ref
7	Blindplatte kpl. passend für alle TAIFUN-Einbausätze. Für Betonbecken. Panel compl. for all TAIFUN-wall-packs. For tile pools Plaque d'étanchéité complète pour touts Model TAIFUN dans bassin béton avec pièce à sceller Tapa ciega completa para piscinas de hormigón para todos los modelos de nicho TAIFUN	7950000

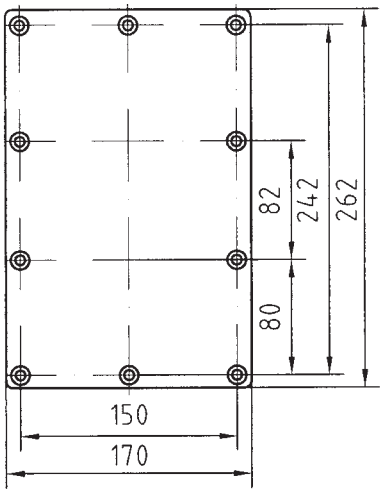

Pos. Item Item Item	Bezeichnung Description Description Descripcion	Art.-Nr. code réf. ref
8	Blindplatte kpl. passend für Einbausätze JUNIOR u. JUNIOR-kompakt. Für Betonbecken. Panel compl. for JUNIOR and JUNIOR-compact wall packs. For tile pools Plaque d'étanchéité complète pour bassin béton avec pièce à sceller: JUNIOR et JUNIOR-compact Tapa ciega completa para piscinas de hormigón con nicho JUNIOR y JUNIOR compact	8050000

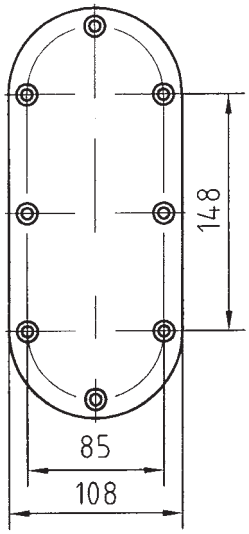

Pos. Item Item Item	Bezeichnung Description Description Descripcion	Art.-Nr. code réf. ref
9	Blindplatte kpl. passend für Einbausatz TORNADO. Für Betonbecken. Panel compl. for TORNADO-wall packs. For tile pools. Plaque d'étanchéité complète pour bassin béton avec pièce à sceller: TORNADO Tapa ciega completa para piscinas de hormigón con nicho TORNADO	8150000

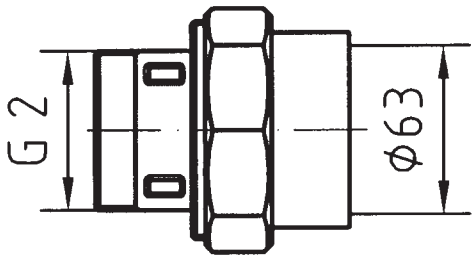

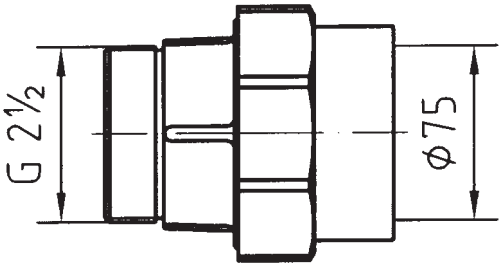

Pos./ Item Item /Item	Bezeichnung / Description Description / Descripcion	Art.-Nr. / code réf. / ref
10	RG-PVC-Verbindungselement G2 AG, 63/NW 50 kpl. mit Überwurfmutter Gun metal-PVC connector G2 63/ NW 50 compl. with cap screw Jonction en laiton rouge - PVC G2" ø63/NW 50 pour tube PVC avec écrou coulissant de raccordement en laiton rouge. Enlace mixto bronce - PVC G2" diámetro 63/NW50 para tubería PVC con tuerca de conexión en bronce	7006450

Pos./ Item Item / Item	Bezeichnung / Description Description / Descripcion	Art.-Nr. / code réf. / ref
11	RG-PVC-Verbindungselement G2½ AG, 75/NW 65 kpl. mit Überwurf-mutter Gun metal-PVC connector G2½ 75/ NW 65 compl. with cap screw Jonction en laiton rouge - PVC G2½" ø75/NW 65 pour tube PVC avec écrou coulissant de raccordement en laiton rouge. Enlace mixto bronce - PVC G2 ½" diámetro 75/NW60 para tubería PVC con tuerca de conexión en bronce	7006650

ACHTUNG: PVC-Teile im Beton vor dem Einbau besanden (bauseits).
ATTENTION: PVC parts in the concrete have to be sanded before installation (on site).
ATTENTION: Les parties PVC doivent être sâblées avant la pose (à procurer sur les lieux).
ATENCIÓN: Las partes de PVC en el hormigón deben ser lijadas antes de la instalación (in situ).

Einbaubeispiel / Installation example
Exemple de montage / Ejemplo de montaje

Einbaubeispiel Winkelsatz 90° Art.-Nr. 7940050 / 7945050 (TAIFUN)
Installation example angle set 90° code 7940050 / 7945050 (TAIFUN)
Exemple de montage pour pièces à sceller, renvoi 90° réf. 7940050 / 7945050 (TAIFUN)
Ejemplo de montaje para nichos ángulo de 90° ref 7940050 / 7945050 (TAIFUN)

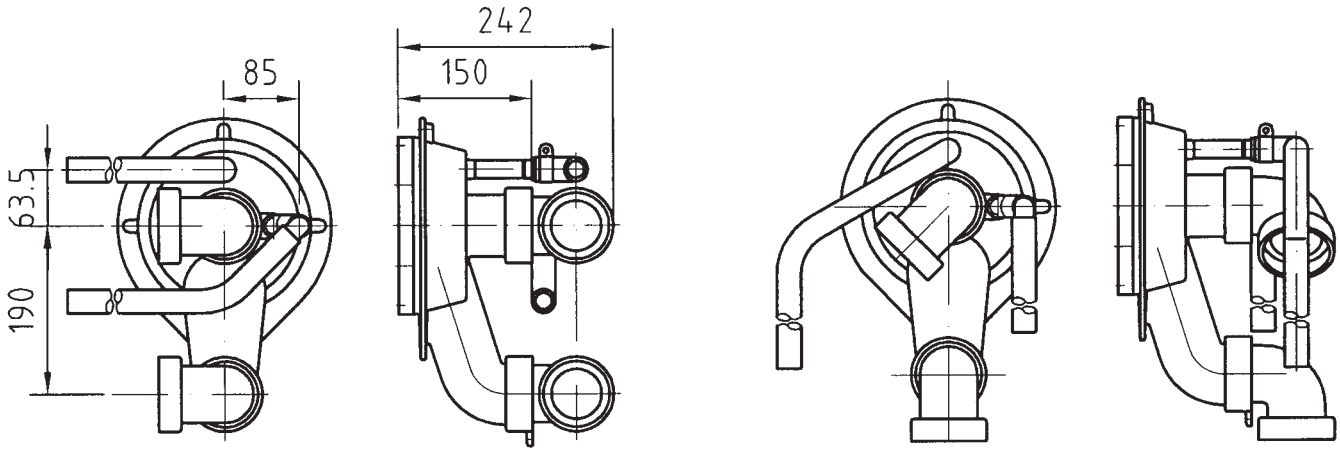

Einbaubeispiel (TAIFUN DUO) Becken mit Überlaufrinne, System Wiesbaden, klein, Winkelsatz 45°
Art.-Nr. 7930050 / 7935050

Installation example (TAIFUN DUO) pool with overflow, angle set 45°, code 7930050 / 7935050

Exemple de montage (TAIFUN DUO) pour petite goulotte à débordement, Ensemble 45°, réf. 7930050 / 7935050

Ejemplo de montaje (TAIFUN DUO) para piscinas con rebosadero, con codos 45°, ref 7930050 / 7935050

Einbaubeispiel (TAIFUN) Becken mit Überlaufrinne, Winkelsatz 45°, Art.-Nr. 7930050 / 7935050

Installation example (TAIFUN) pool with overflow, angle set 45°, code 7930050 / 7935050

Exemple de montage (TAIFUN) pour petite goulotte à débordement, Ensemble 45°, réf. 7930050 / 7935050

Ejemplo de montaje (TAIFUN) para piscinas con rebosadero, con codos 45°, ref 7930050 / 7935050

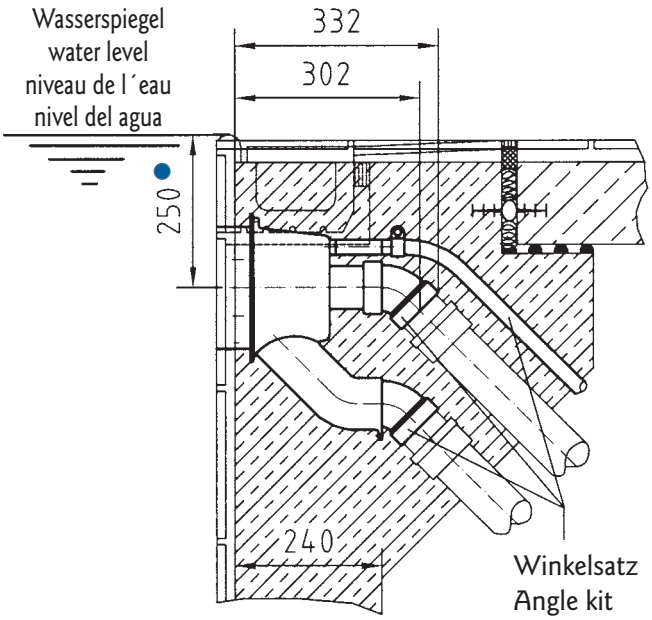

Winkelsatz
Angle kit
Jeu de coudes
Juego de codos

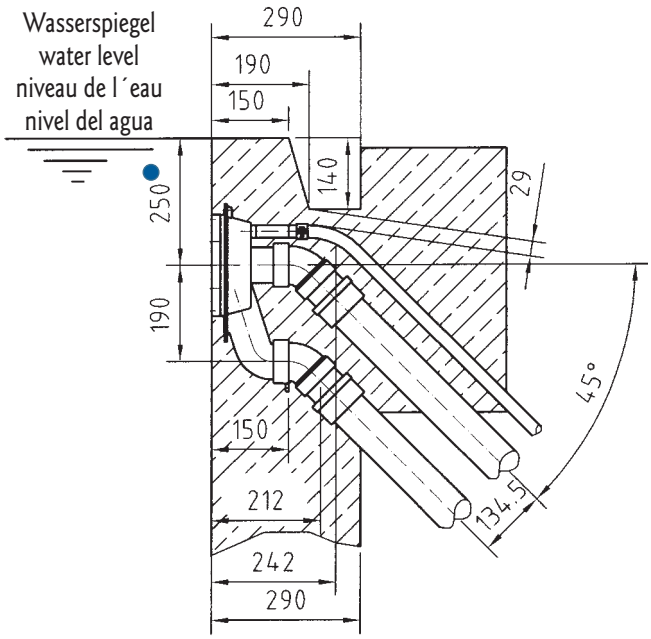

- Bei einer tieferen oder tiefliegenden Rinne, sollte diese unterbrochen werden, damit das Maß unter dem Wasserspiegel bis Mitte Düse wieder 200 - 250 mm beträgt.
- If there is a deeper or low-lying gutter this must be interrupted. The measure under the water level to nozzle should then again mount to 200 - 250 mm.
- Au cas d'une goulotte à débordement trop profonde ou construite trop bas, il est nécessaire d'interrompre celle ci de manière que la position de buse soit à 200 - 250 mm en axe en dessous du niveaux d'eau.
- En el caso de un rebosadero demasiado profundo o construido demasiado bajo, es necesario interrumpirlo de tal manera que la posición de la tobera de impulsión quede a 200 - 250 mm por debajo del nivel del agua.

FitStar®
a brand of Hugo Lahme GmbH

Einbausatz für Fertigbecken
Wall pack for prefabricated pools
Pièce à sceller pour bassin préfabriqué
Nicho para piscina prefabricada

TAIFUN

Einbausatz Art.-Nr. 7614050 (153 mm),
kompl. mit ① Konterring und ② Dichtung.

Wall pack code 7614050 (153 mm),
compl. with ① counterring and ② seal.

Pièce à sceller réf. 7614050 (153 mm),
compl. avec ① bride et ② joint.

Nicho ref. 7614050 (153 mm),
compl. con ① brida y ② junta.

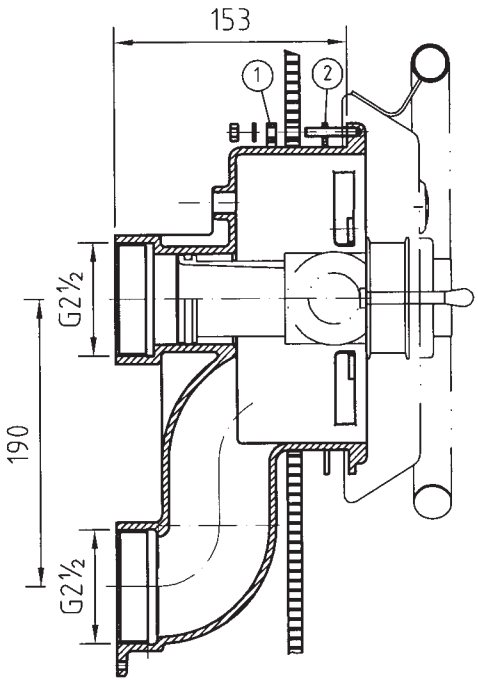

TAIFUN - kompakt / compact

Einbausatz Art.-Nr. 7614150 (160 mm),
kompl. mit ① Konterring und ② Dichtung.

Wall pack code 7614150 (160 mm),
compl. with ① counterring and ② seal.

Pièce à sceller réf. 7614150 (160 mm),
compl. avec ① bride et ② joint.

Nicho ref. 7614150 (160 mm),
compl. con ① brida y ② junta.

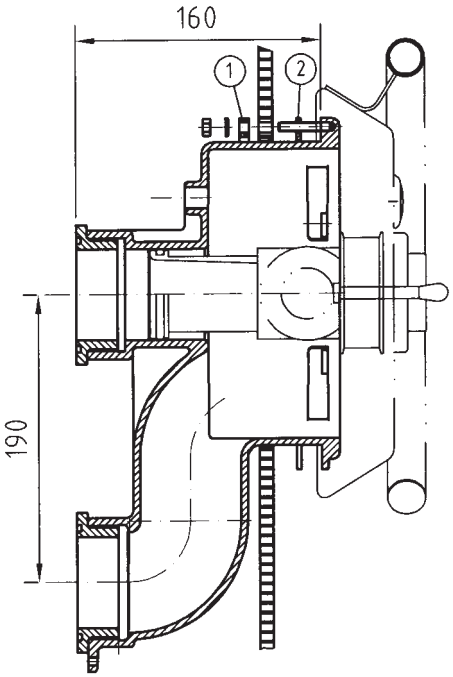

TAIFUN DUO
(TAIFUN / TAIFUN - kompakt / compact)

Flanschringsatz für Fertigbecken Art.-Nr. 7986050 kompl.:

Flange kit for prefabricated pools code 7986050 compl.:

Brides pour bassin préfabriqué réf. 7986050 compl.:

Juego de junta para piscina prefabricada rf. 7986050 compl.:

① Flansch / flange / bride à gougeons filter / espárragos de la brida del filtro
② Dichtung / seal / joint / junta
③ Konterring / counterring / bride / brida
④ Dichtung / seal / joint / junta

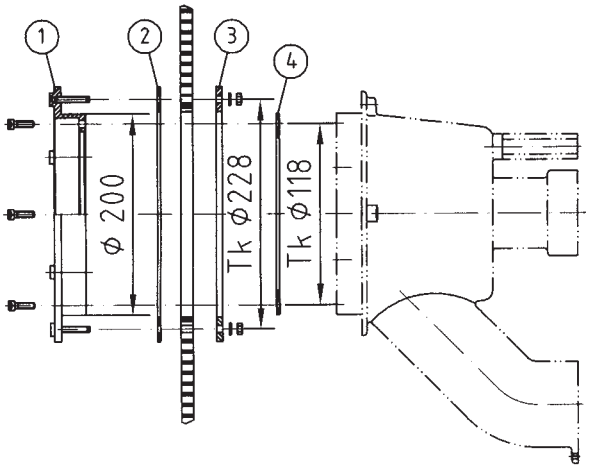

JUNIOR

Einbausatz Art.-Nr. 8001050 (145 mm),
kompl. mit ① Konterring und ② Dichtung.

Wall pack code 8001050 (145 mm)
compl. with ① counterring and ② seal.

Pièce à sceller réf. 8001050 (145 mm)
compl. avec ① bride et ② joint.

Nicho ref 8001050 (145 mm)
compl. con ① brida y ② junta.

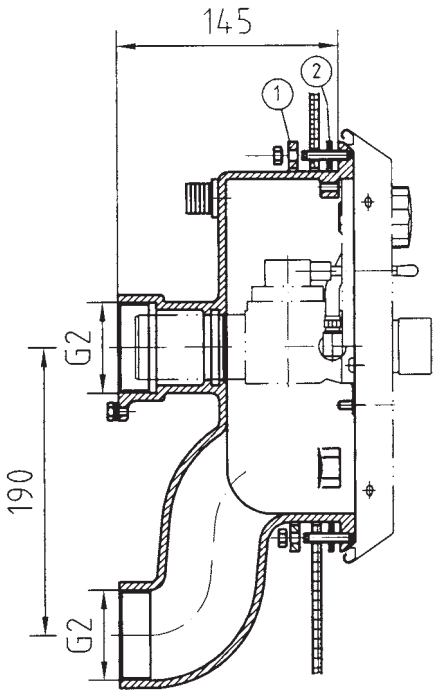

Pumpenschacht
Pump shaft
Caisson de pompe
Ubicación de la bomba

ACHTUNG:
Pumpe ist nicht für den Betrieb im Wasser geeignet!
Zwingend ist die Einbauanleitung Art.-Nr. 577086 der Pumpen zu beachten!
Es ist unbedingt eine Be- und Entlüftung sowie eine Entwässerung des Pumpenschachtes vorzusehen.

ATTENTION:
The pump is not suitable for operation in the water!
The manual of the pumps code 577086 has to be completely observed.
Providing ventilation as well as a drainage in the pump shaft is absolutely necessary.

ATTENTION:
La pompe n'est pas appropriée pour une mise en marche immergée.
Il est indispensable de suivre impérativement les instructions concernent la pompe réf. 577086
Il faut absolument prévoir une ventilation et aération ainsi qu'un drainage dans le caisson de pompe.

ATENCIÓN:
La bomba no puede es sumergible.
Es indispensable seguir las instrucciones relativas a la bomba ref 577086.
Hay que tener previsto un lugar ventilado, aireado y drenado para la ubicación de la bomba.

Mindestmaße / Minimum / Minimum / Mínimo: L = 80 cm, B = 50 cm
Höhe unter dem Wasserspiegel / Height below water level / Hauteur au dessous du niveau d'eau / Altura por debajo del nivel del agua: 75 cm

Technische Änderungen vorbehalten	Technical amendments reserved
Modifications techniques sous réserve	Nos reservamos el derecho a las modificaciones técnicas

FitStar® VitaLight® AllFit® SpringFit®

brands of Hugo Lahme GmbH



Hugo Lahme

Perfektion in jedem Element.

Hugo Lahme GmbH · Kahlenbecker Straße 2 · D-58256 Ennepetal · Germany
Telefon +49 (0) 23 33 / 96 96-0 · Telefax +49 (0) 23 33 / 96 96 46
E-Mail: info@lahme.de · Internet: www.lahme.de

Mitglied im bsw Bundesverband Schwimmbad & Wellness e.V.

PoolPlenum® Das Herstellernetzwerk für den professionellen Schwimmbadbau

E W A European Waterpark Association