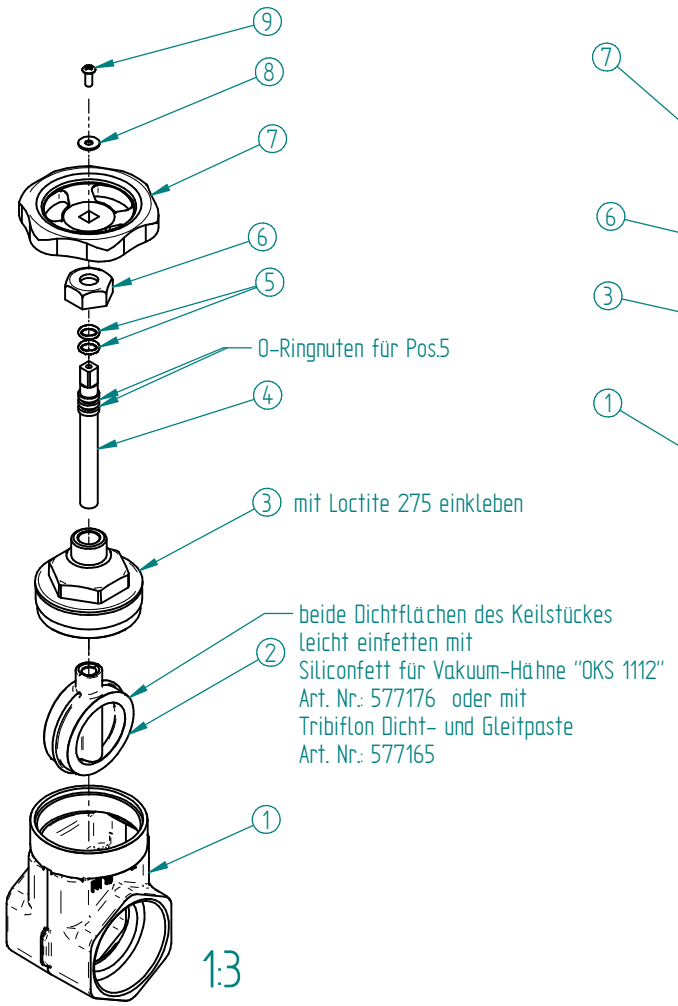

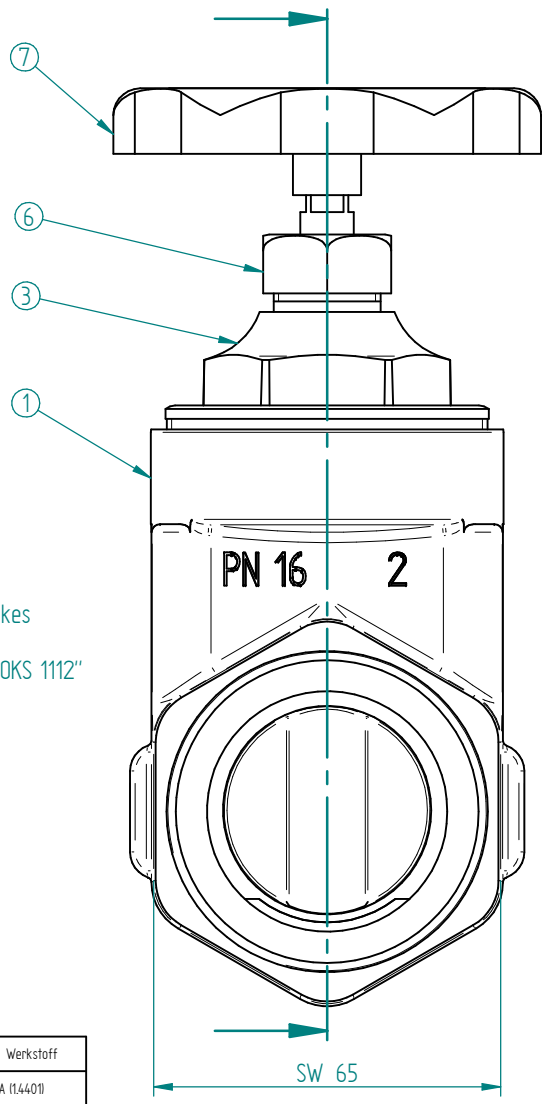

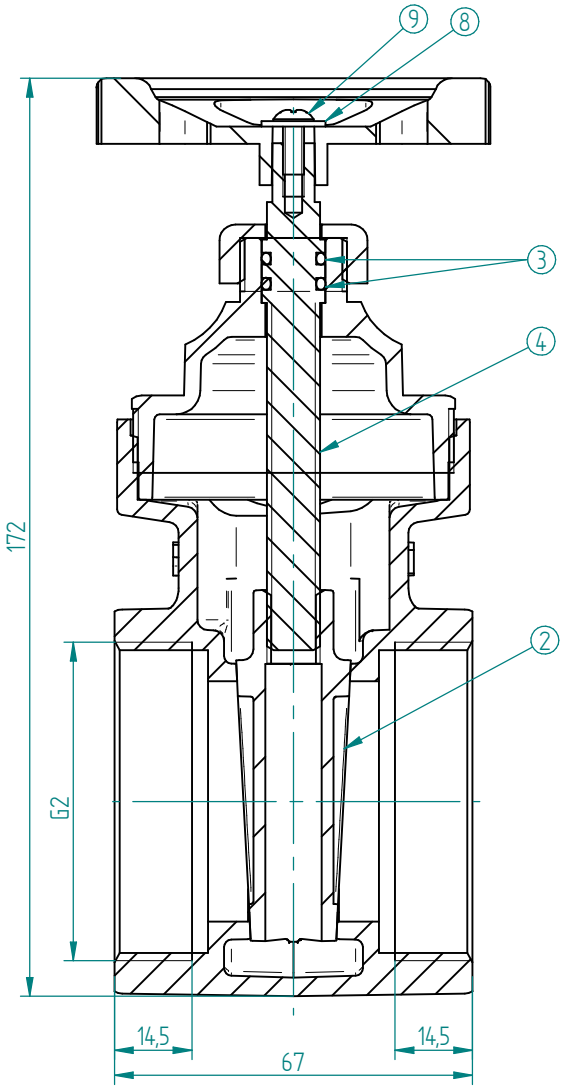

Pos.	Anz.	Bezeichnung	Bezeichnung 2	Zchng. Nr.	Artikel Nr.	Werkstoff
9	1	Linsenkopfschraube_DIN-7985_M4x10			505396	V4A (1.4401)
8	1	Unterlegscheibe DIN 9021_4,3			506202	1.4571 oder 1.4404
7	1	Handrad 227-80-V8-RT	Schieber G2, G1¼	577202.0	577202	Stahl
6	1	Mutter M20x1,5	Schieber G2, G1¼	577216.0	577216	RG 7
5	2	O-Ring ø8 x 2			514001	NBR
4	1	Spindel M10 Links 2 Gang	Schieber G2, G1¼	577215.0	577215	RG 7
3	1	Oberteil	Schieber G2	7185150101.0	7185150101	RG 5
2	1	Keilstück	Schieber G2	71852501010	7185250101	RG 5
1	1	Gehäuse	Schieber G2	71850501010	7185050101	RG 5

Fertigteil 501901

Allgemeintoleranzen	Oberfläche	Maßstab 1:1 (1:3)	Position	Gewicht 1,697 kg
ISO 2768-m	DIN ISO 1302	- -	-	

	Datum	Name
Bearb.	21.09.2018	dirk langwieler
Gepr.		
Norm		

Schieber G2

Hugo Lahme GmbH
Kahlenbecker Str. 2
D-58256 Ennepetal

501901.1

Blatt 2
1 Bl

Zust.	Änderung	Datum	Name
1/1x	67 war 62	01.06.2021	Hart

EDV Nr. 501901 Schieber_G2.dft

Ersatz für Zchng.-Nr.:

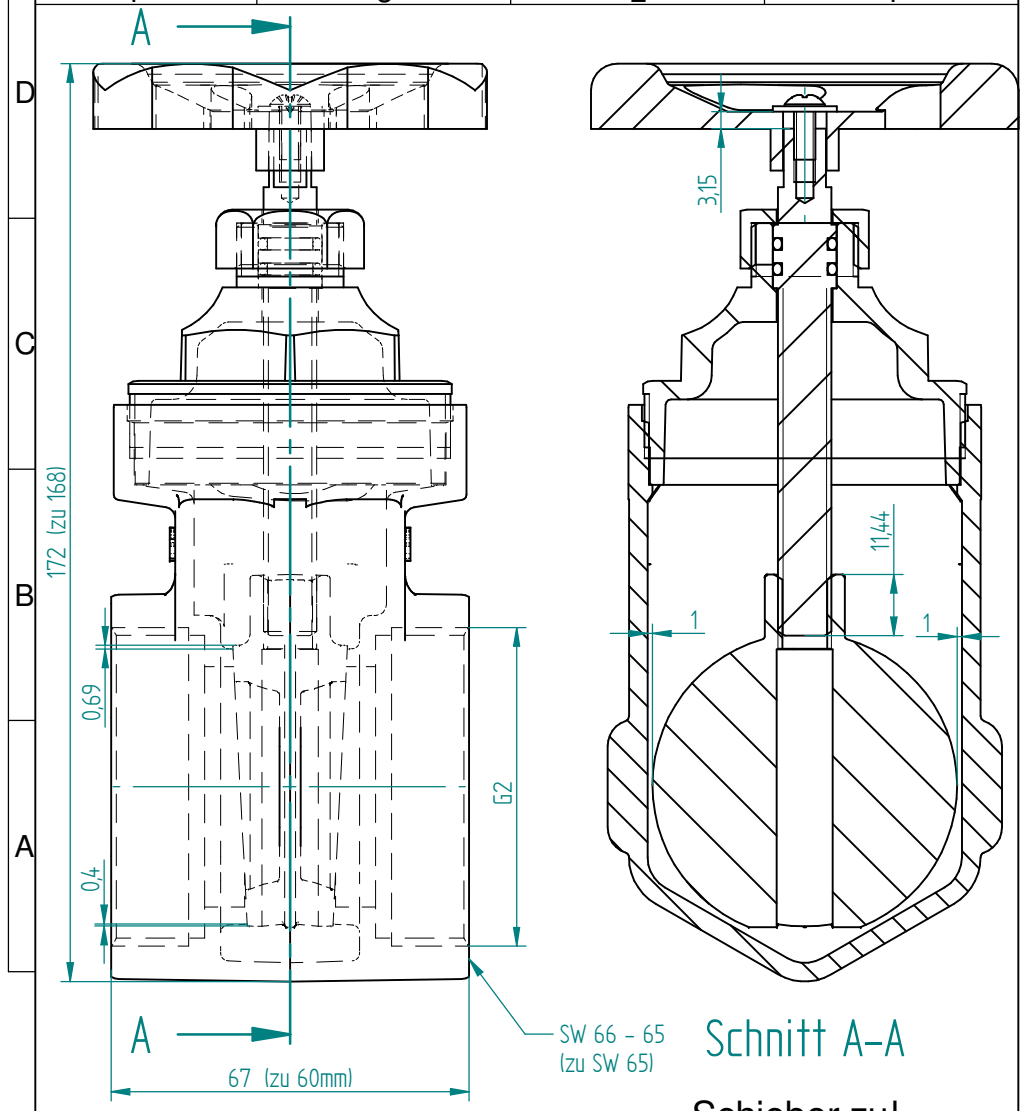

Fertigteil 501901				Allgemeintoleranzen	Oberfläche	Maßstab 1:42	Position / Gewicht 1,697 kg
				ISO 2768-m	DIN ISO 1302	- - -	
					Datum	Name	Schieber G2
				Bearb.	21.09.2018	dirk Langwieler	
				Gepr.			
				Norm			
				Hugo Lahme GmbH Kahlenbecker Str. 2 D-58256 Ennepetal		501901.1	Blatt 2 / 2 Bl
Zust.	Änderung	Datum	Name	EDV Nr. 501901 Schieber_G2.dft		Ersatz für Zchng.-Nr.:	