Fitstar flensset voor sensorschakeling

Fitstar flensset voor sensorschakeling
Artikelnummer leverancier: 8712550

Inbouwpot t.b.v. sensorschakeling 8710650 (Pomaznummer 0318770)

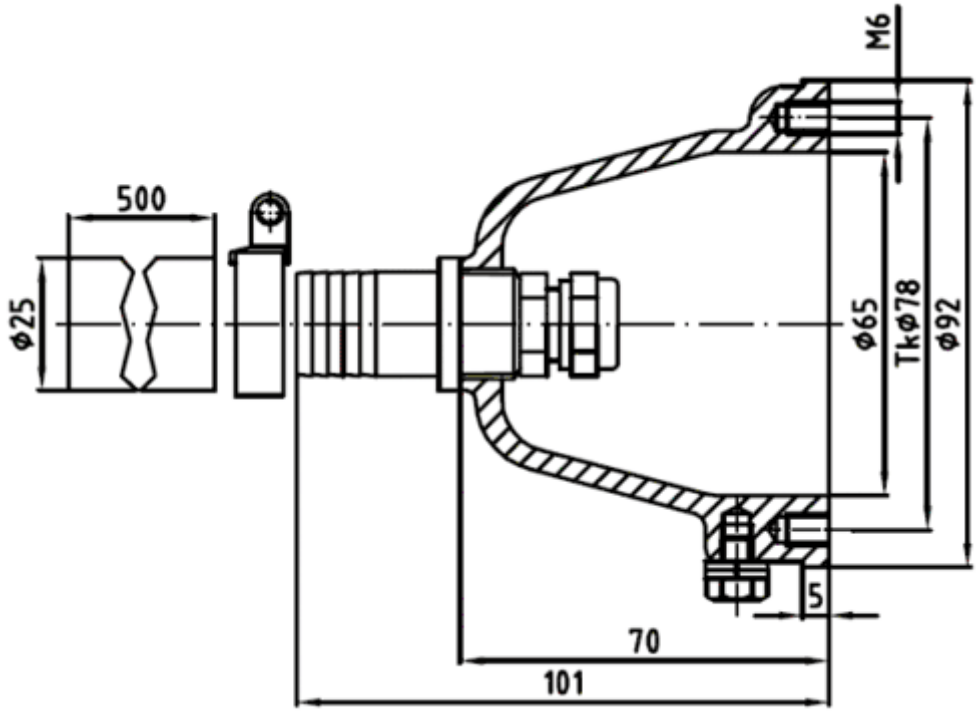

Maatvoeringen flensset t.b.v. sensor-inbouwput 8712550 (Pomaznummer 8712550)

