Dolphin Scoop Deluxe automatische bodemzuiger

Omschrijving: Dolphin Scoop Deluxe automatische bodemzuiger met combiborstel, caddy en 18 meter kabel
Artikelnummer leverancier: 99996214-BHI

DOLPHIN SCOOP DELUXE IOT

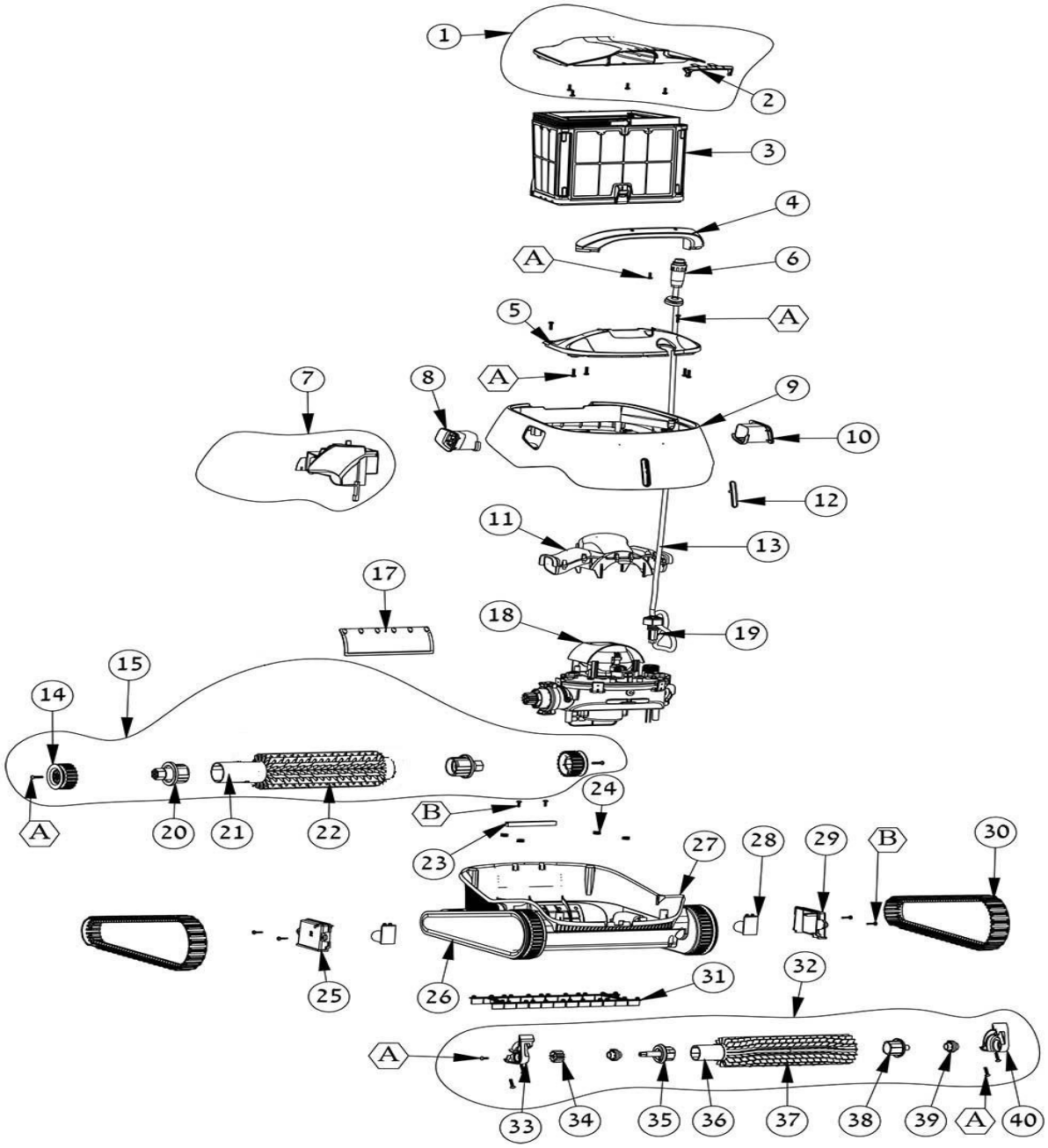

001 ACCESSORIES IOT 120W
001.01 PS IOT 120W 230V - V4



Dolphin Scoop Deluxe automatische bodemzuiger

001.03 CADDY UNIVERSAL



03 FILTERS S300i - CATALOG KIT

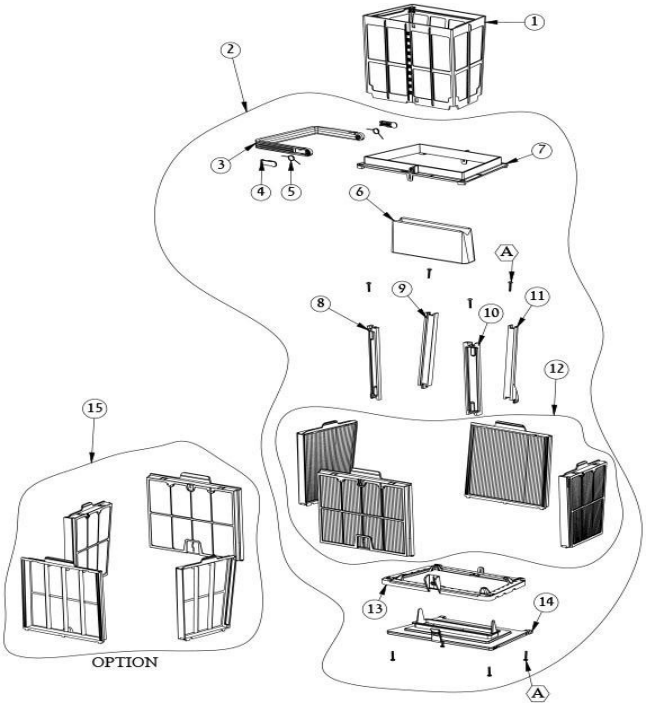

03.02 CARTRIDGE FILTER ASSY S2

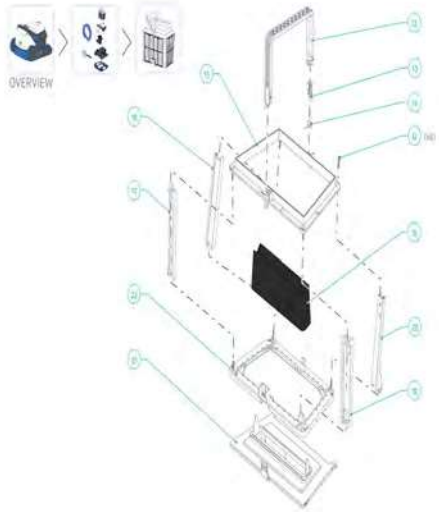

03.02A NET FILTER BASKET ASSY S2

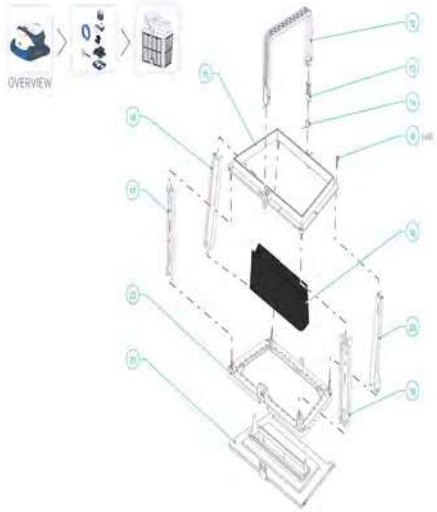

13 CABLE AND SWV DIY 18M 3-WIRES S2

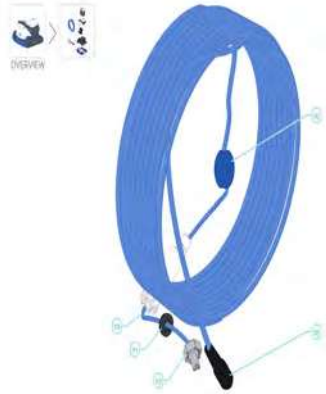

13.110 RETROFIT FOR CABLE CON. 2015



Dolphin Scoop Deluxe automatische bodemzuiger

15 WHEEL ASSY Z PVC GREY



18 MOTOR UNIT CATALOG KIT S2 IOT
18.MU2 MU S2 LED EX IoT NCD

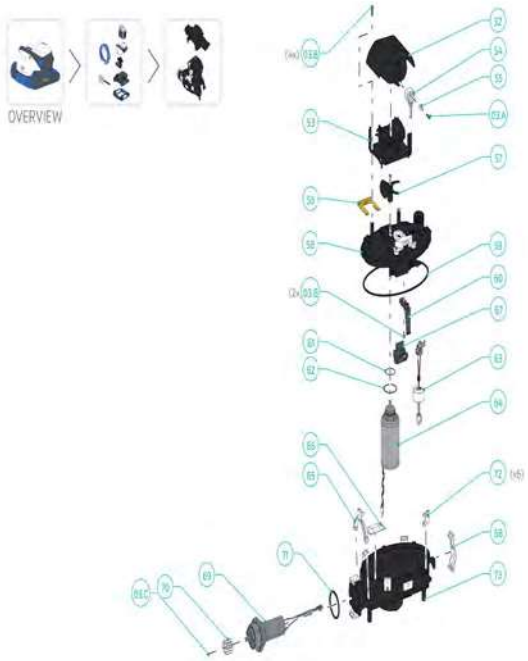

26 S300 DRIVE SYS CAT. KIT

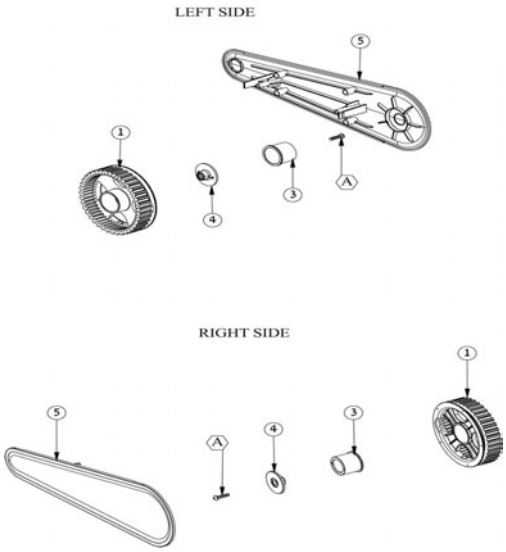

26 S300 DRIVE SYS CAT. KIT

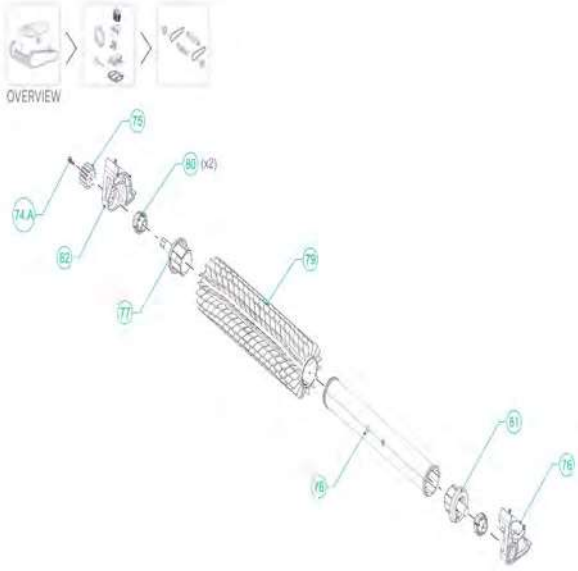

Positie	Omschrijving	Artikel Pomaz	Aantal	Artikel Lc	Bijzonderheden
001	ACCESSORIES IOT 120W				
001.01	Dolphin voeding 120W/230V met IOT functie	1989840		**99956086-ASSYV4**	
001.01.01	CORK FOR DC IN PWS S300i			9983204	
001.01.02	Dolphin kabel slot	1989001		9991754	
001.02	Dolphin voedingskabel compleet	1989223		58984401LF	
001.03	CADDY UNIVERSAL			**9996084-ASSY**	
001.03.120	Dolphin schroevenset caddy	1989215		9991503-ASSY	
001.03.121	Dolphin handvat caddy bovendeel	1989186		9991098	

Dolphin Scoop Deluxe automatische bodemzuiger

001.03.122	Dolphin los handvat haak van caddy	1989212		9980675	
001.03.123	Dolphin houder voor trafo tbv caddy	1989211		9983202	
001.03.124	PROFILE AL. CADDY + INSERT ASSY			4197023-ASSY	
001.03.125	Dolphin kabelhouder voor caddy	1989195		9983203	
001.03.126	Dolphin adaptor voor caddy	1989196		9983181	
001.03.127	Dolphin afdekkap wiel voor caddy	1989219		9980672	
001.03.128	Dolphin houder bodemzuiger voor caddy	1989220		9980670	
001.03.129	Dolphin wiel voor caddy	1989218		9980681	
01	Dolphin behuizing bovenzijde achter	1989557		99952116-ASSY	
02	Dolphin behuizing servicedeksel, grijs	1989806		99831364	
03	FILTERS S300i - CATALOG KIT				
03.01	Dolphin filter grof (uit 1 geheel)	1989570		9983106	standaard
03.02	Dolphin filterset fijn standaard	1989644		**9991458-ASSY**	inclusief houder
03.02.12	Dolphin handgreep filterhouder	1989475		9983108	
03.02.13	Dolphin borgclip handgreep filterhouder	1989476		9983109	
03.02.14	Dolphin veer handgreep filterhouder	1989468		3917029	
03.02.15	Dolphin bovenframe filterhouder	1989477		9983110	
03.02.16	Dolphin terugslagklep	1989469		6350150	
03.02.17	Dolphin steun filterhouder, links-achter	1989494		9983162	
03.02.18	Dolphin steun filterhouder links-voor	1989496		9983164	
03.02.19	Dolphin steun filterhouder, rechts-achter	1989493		9983161	
03.02.20	Dolphin steun filterhouder rechts-voor	1989495		9983163	
03.02.21	Dolphin deksel filterhouder	1989474		9983107	
03.02.22	Dolphin bodemplaat filterhouder	1989473		9983105	
03.02.D	SCREW WN1412 A2 KA40X10			3379410-A	
03.02A	Dolphin filterset grof voorjaar	1989643		**9991457-ASSY**	inclusief houder
03.02A.12	Dolphin handgreep filterhouder	1989475		9983108	
03.02A.13	Dolphin borgclip handgreep filterhouder	1989476		9983109	
03.02A.14	Dolphin veer handgreep filterhouder	1989468		3917029	
03.02A.15	Dolphin bovenframe filterhouder	1989477		9983110	
03.02A.16	Dolphin terugslagklep	1989469		6350150	
03.02A.17	Dolphin steun filterhouder, links-achter	1989494		9983162	
03.02A.18	Dolphin steun filterhouder links-voor	1989496		9983164	
03.02A.19	Dolphin steun filterhouder, rechts-achter	1989493		9983161	
03.02A.20	Dolphin steun filterhouder rechts-voor	1989495		9983163	
03.02A.21	Dolphin deksel filterhouder	1989474		9983107	
03.02A.22	Dolphin bodemplaat filterhouder	1989473		9983105	
03.02A.D	SCREW WN1412 A2 KA40X10			3379410-A	
03.03	Dolphin handgreep filterhouder	1989475		9983108	
03.04	Dolphin borgclip handgreep filterhouder	1989476		9983109	
03.05	Dolphin veer handgreep filterhouder	1989468		3917029	
03.06	Dolphin terugslagklep	1989469		6350150	
03.07	Dolphin bovenframe filterhouder	1989477		9983110	
03.08	Dolphin steun filterhouder, links-achter	1989494		9983162	
03.09	Dolphin steun filterhouder links-voor	1989496		9983164	
03.10	Dolphin steun filterhouder, rechts-achter	1989493		9983161	
03.11	Dolphin steun filterhouder rechts-voor	1989495		9983163	
03.12	Dolphin filter fijn (set 4 stuks), standaard	1989693		9991467-ASSY	
03.13	Dolphin bodemplaat filterhouder	1989473		9983105	
03.14	Dolphin deksel filterhouder	1989474		9983107	
03.15	Dolphin filterhouder voorjaar	1989692		9991463-ASSY	
03.A	SCREW WN1412 A2 KA40X10			3379410-A	
04	Dolphin handgreep	1989714		99957103-ASSY	

Dolphin Scoop Deluxe automatische bodemzuiger

05	Dolphin behuizing bovenzijde voor, zwart	1989550		99831271	
06	AMPHENOL PLUG			5000009	
07	Dolphin drijver zijkant	1989547		9991733	
08	RIGHT GRILL BLACK			99831341	
09	Dolphin behuizing bovenzijde, grijs	1989551		99831301	
10	LEFT GRILL BLACK			99831351	
11	Dolphin sturingsbrug water	1989545		9991730	
12	Dolphin lens voor LED	1989498		9983167	
13	CABLE AND SWV DIY 18M 3-WIRES S2			**99958906-DIY**	
13.110	RETROFIT FOR CABLE CON. 2015			**9991271**	
13.110.140	CABLE CONNECTOR			1811404	
13.110.141	RK RING FOR CABLE CONN.			3861002	
13.110.142	GLANDE WASHER 13MM			9980025	
13.110.143	NUT FOR MBU TERMINAL 2015			9980797	
13.110.144	PLASTIC WASHER 9.5MM X 2MM			9985028	
13.110.145	CABLE CONN.THREE PIN			9985048	
13.111	GROMET REF SMALL			9983126	
13.112	Dolphin drijver	1989292		9995090	
13.113	CABLE SWV DYN 1.2M' 2015 LINE			99958811-DIY	
13.115	AMPHENOL PLUG			5000009	
14	Dolphin achterwiel	1989479		9983112	
15	Dolphin borstel met aandrijfrol Pvc groot (achter)	1989659		**99955380-ASSY**	
15.86.A	Dolphin schroef KA50x16	1989296		3379616-A	
15.87	Dolphin achterwiel	1989479		9983112	
15.88	BRUSH PVC DIAG OM GREY			6130000	
15.89	Dolphin wiellager aandrijfrol achter	1989483		9983120	
15.90	Dolphin glijlager achterwiel	1989053		9983115	
17	Dolphin wateruitlaat	1989472		9983102	
18	MOTOR UNIT CATALOG KIT S2 IOT				
18.01	WATER ADJUSTER TUBE S2 ASSY			9991735	
18.02	IMPELLER CYLINDER			99833442	
18.03	PIN SERVO M2 iO			9983356	
18.04	SPACER FOR SERVO MOVEMENT			9983363	
18.05	IMPELLER MOTOR HOLDER 2			5588902	
18.06	Dolphin waaier zwart met schroef	1989174		9995266	
18.07	COVER FOR MU S300+SERVO+PCB ASSY			9991734-ASSY	
18.08	O-RING 164x4 N70			3861644	
18.09	PCB HOLDER S			9983406	
18.10	SEAL ORING 25X3 I.M			3862503	
18.11	SEAL ORING 32X3			5583323	
18.12	CABLE MBU 2010			5890051LF	
18.13	IMPELLER MOTOR S ASSY			9991211-ASSY	
18.14	FRONT CLIPS FOR MBU S300			9983180	
18.15	DESSICATING BAG			4850010	
18.16	LED S300i ELECT. CARD ASSY			99951558-ASSY	
18.17	CLIPS FOR MBU CABLE			9983166	
18.18	DRIVE MOTOR S300 ASSY			9991210-ASSY	
18.18A	Dolphin versnellingswiel/aandrijfwiel	1989487		9983142	
18.19	ORING 47X4mm			3862474	
18.20	CLIP FOR MBU			9983140	
18.21	BOX FOR MU S300i+LED ASSY			9991736	

Dolphin Scoop Deluxe automatische bodemzuiger

18.A	Dolphin schroef KA50x12 WN1412 A2	1989057		3379440-A	
18.B	Rvs platverzonken bout kruiskop M3x8 DIN965 A2	1989555		3101308-A	
18.MU1	MU S300i LED ASSY IoT NCD			99953058-ASSY	
18.MU2	MU S2 LED EX IoT NCD			**99953058-EX**	
18.MU2.03.A	Dolphin schroef KA50x16	1989296		3379616-A	
18.MU2.03.B	Dolphin schroef KA50x12 WN1412 A2	1989057		3379440-A	
18.MU2.03.C	Rvs platverzonken bout kruiskop	1989555		3101308-A	M3x8 DIN965 A2
18.MU2.52	WATER ADJUSTER TUBE S2 ASSY			9991735	
18.MU2.53	IMPELLER TUBE			9983146	
18.MU2.54	PIN SERVO M2 iO			9983356	
18.MU2.55	SPACER FOR SERVO MOVEMENT			9983363	
18.MU2.56	IMPELLER MOTOR HOLDER 2			5588902	
18.MU2.57	Dolphin waaier zwart met schroef	1989174		9995266	
18.MU2.58	COVER MU S300+SERVO+PCB ASSY IoT			9991765-ASSY	
18.MU2.59	O-RING 164x4 N70			3861644	
18.MU2.60	PCB HOLDER S			9983406	
18.MU2.61	SEAL ORING 25X3 I.M			3862503	
18.MU2.62	SEAL ORING 32X3			5583323	
18.MU2.63	CABLE MBU 2010			5890051LF	
18.MU2.64	IMPELLER MOTOR S ASSY			9991211-ASSY	
18.MU2.65	FRONT CLIPS FOR MBU S300			9983180	
18.MU2.66	DESSICATING BAG			4850010	
18.MU2.67	LED S300i ELECT. CARD ASSY			99951558-ASSY	
18.MU2.68	CLIPS FOR MBU CABLE			9983166	
18.MU2.69	DRIVE MOTOR S300 ASSY			9991210-ASSY	
18.MU2.70	Dolphin versnellingswiel/aandrijfwiel	1989487		9983142	
18.MU2.71	ORING 47X4mm			3862474	
18.MU2.72	CLIP FOR MBU			9983140	
18.MU2.73	BOX FOR MU S300i+LED ASSY			9991736	
19	RETROFIT FOR CABLE CON. 2015			**9991271**	
19.140	CABLE CONNECTOR			1811404	
19.141	RK RING FOR CABLE CONN.			3861002	
19.142	GLANDE WASHER 13MM			9980025	
19.143	NUT FOR MBU TERMINAL 2015			9980797	
19.144	PLASTIC WASHER 9.5MM X 2MM			9985028	
19.145	CABLE CONN.THREE PIN			9985048	
20	Dolphin wiellager aandrijfrol achter	1989483		9983120	
21	WHEEL TUBE FOR D.BASIC			6101911	
22	BRUSH PVC DIAG OM GREY			6130000	
23	Dolphin standaard loopgewicht achterzijde	1989464		3726284	
24	Dolphin veer van filterhouder	1989627		3917022	
25	Dolphin deksel bypass rechts	1989543		9983169	
26	S300 DRIVE SYS CAT. KIT				
26.01	Dolphin voorwiel grijs -/- bus gelagerd	1989478		9983111	
26.03	Dolphin glijlager voorwiel	1989480		9983114	
26.04	Dolphin borgring voorwiel	1989484		9983121	
26.05	Dolphin zijpaneel grijs	1989681		99831035	
26.A	Dolphin schroef KA50x16	1989296		3379616-A	
27	Dolphin behuizing onderplaat	1989470		9983100	
28	Dolphin afsluitgewicht bypass	1989556		9991731-ASSY	
29	Dolphin deksel bypass links	1989499		9983168	

Dolphin Scoop Deluxe automatische bodemzuiger

30	Dolphin rupsband, grijs	1989492		9983152	
31	Dolphin set rubbersstrips (10 stuks)	1989599		9991732	
32	Dolphin borstelrol Pvc klein (voor), grijs	1989660		**9995543-ASSY**	
32.74.A	Dolphin schroef KA50x16	1989296		3379616-A	
32.75	Dolphin tandwiel aandrijving	1989485		9983123	
32.76	L ACTIVE BRUSH HOLDER S2 GR 11C			M96200011	
32.77	Dolphin wiellager aandrijfrol	1989482		9983119	
32.78	Dolphin aandrijfrol	1989680		9983088	
32.79	ACTIVE BRUSH PVC OM 2K GREY			61300602	
32.80	Dolphin afstandbus aandrijfrol	1989682		9983113	
32.81	Dolphin tussendeel opsluitstuk	1989684		9983118	
32.82	R ACTIVE BRUSH HOLDER S2 GR 11C			M96200021	
33	Dolphin opsluitstuk links van aandrijfrol	1989481		9983116	
34	Dolphin tandwiel aandrijving	1989485		9983123	
35	Dolphin wiellager aandrijfrol	1989482		9983119	
36	Dolphin aandrijfrol	1989680		9983088	
37				9983122	
38	Dolphin tussendeel opsluitstuk	1989684		9983118	
39	Dolphin afstandbus aandrijfrol	1989682		9983113	
40	Dolphin opsluitstuk rechts van aandrijfrol	1989683		9983117	
A	Dolphin schroef KA50x16	1989296		3379616-A	
B	Dolphin schroef KA50x12 WN1412 A2	1989057		3379440-A	