Schaltbild Sensor-/ Piezoschaltung
400V/ 3N ~ 2,6kW DS

Circuit diagram wiring - Schéma de raccordement

Art.-Nr. 733 6550

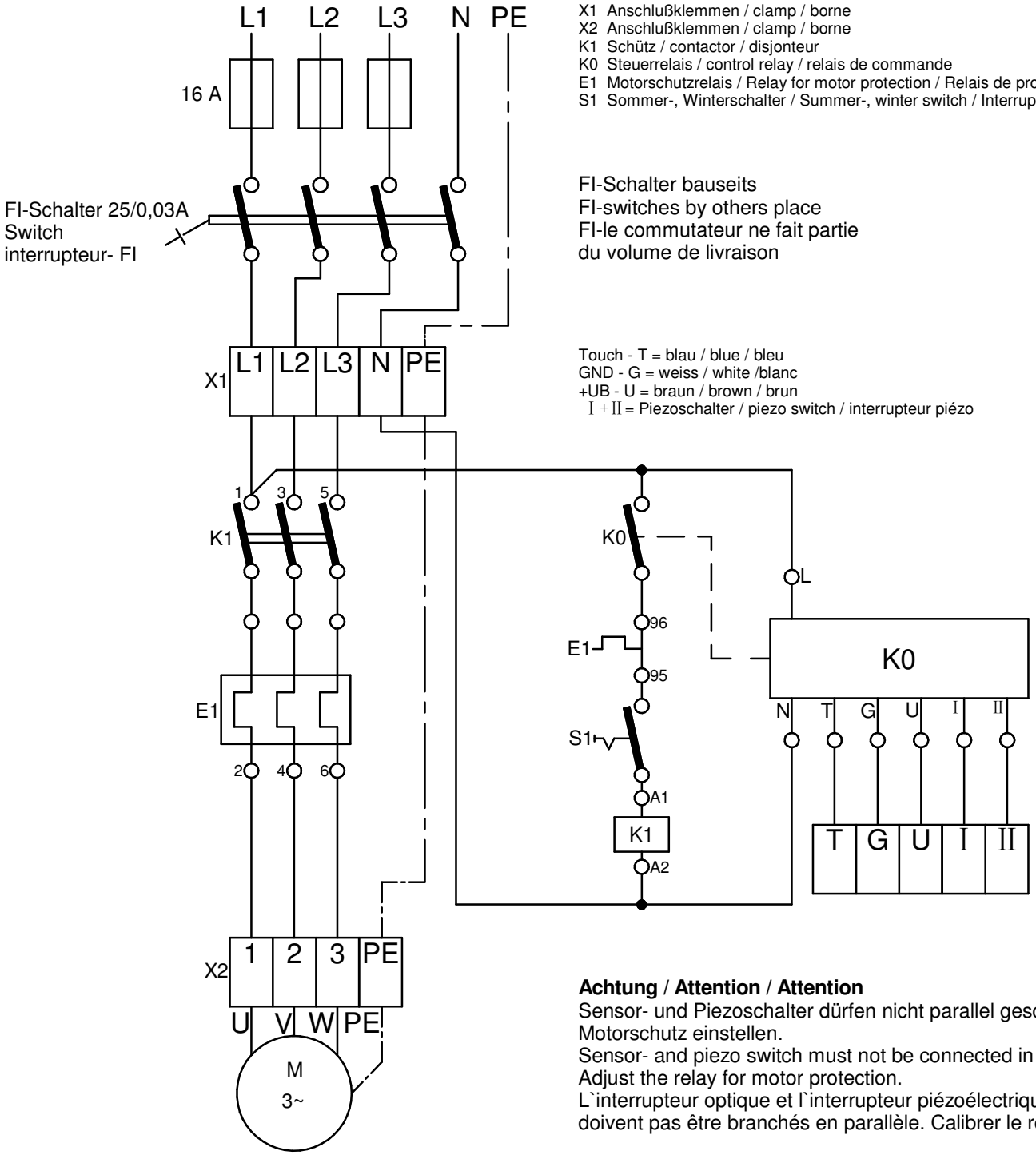

X1 Anschlußklemmen / clamp / borne
X2 Anschlußklemmen / clamp / borne
K1 Schütz / contactor / disjonteur
K0 Steuerrelais / control relay / relais de commande
E1 Motorschutzrelais / Relay for motor protection / Relais de protection moteur
S1 Sommer-, Winterschalter / Summer-, winter switch / Interrupteur été-hiver

FI-Schalter bauseits
FI-switches by others place
FI-le commutateur ne fait partie
du volume de livraison

Touch - T = blau / blue / bleu
GND - G = weiss / white /blanc
+UB - U = braun / brown / brun
I + II = Piezoschalter / piezo switch / interrupteur piézo

Achtung / **Attention** / **Attention**
Sensor- und Piezoschalter dürfen nicht parallel geschaltet werden.
Motorschutz einstellen.
Sensor- and piezo switch must not be connected in parallel.
Adjust the relay for motor protection.
L`interrupteur optique et l`interrupteur piézoélectrique ne
doivent pas être branchés en parallèle. Calibrer le relais thermique.

Hugo Lahme GmbH
Kahlenbecker Straße 2 - 58256 Ennepetal
Telefon +49 (0) 23 33 / 96 96 0
Fax +49 (0) 23 33 / 96 96 46
www.lahme.de - info@lahme.de

Stand 02/2017