besgo ag
Wassertechnik

Breitenbachstrasse 28 info@besgo.ch
CH–4227 Büsserach www.besgo.ch

Einbaumasse

3-Wege-Ventile DN40 bis DN125

Beschreibung der Anschlüsse

F = Anschluss zum Rückspülautomaten
G = Anschluss Reinwasserleitung zum Becken
H = Anschluss Kanal, Klarspülen
(freien Ablauf der Leitung beachten)

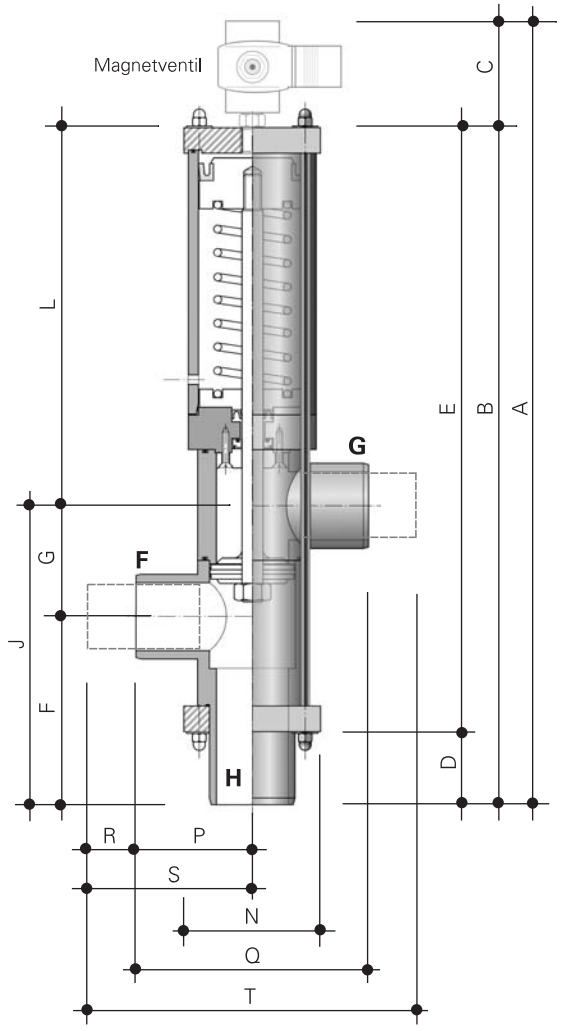

Einbaumasse für 3-Wege-Ventile

Nr.	Zeichnung		DN40	DN50	DN65	DN80	DN100	DN125
A		mm	454	507	647	775	952	1148
B		mm	399	452	592	720	897	1068
C		mm	55	55	55	55	55	55
D		mm	39	45	57	64	78	110
E		mm	360	407	535	656	819	958
F		mm	112	117	173	178	212	286
G		mm	65	95	125	150	180	225
J		mm	178	213	298	328	392	511
L		mm	221	239	294	336	514	582
N	Platte	□	80	100	120	150	190	210
O	Stutzen	∅	50	63	75	90	110	140
P		mm	64,5	82	83	99	118	147,5
Q		mm	129	164	166	198	236	295
R		mm	–	–	44	50	61	74
S		mm	–	–	127	149	179	221,5
T		mm	–	–	254	298	358	443
Gewicht ca.		kg	3,2	4,7	7,0	12,5	19,5	35,0

Technischen Änderungen bleiben vorbehalten

Das Urheberrecht der Zeichnungen verbleibt bei **besgo** ag. Diese dürfen ohne unser Einverständnis weder nachgebildet noch kopiert oder Dritten zugänglich gemacht werden.

© atelier mp80, 4208 Nunningen 08/08